05061600 - LT-SVDI40 DIN138-16 OF51 2:1 H97 OK

型号	LT-S OFS 0°偏心动力刀座
安装方式	VDI 40
刀具输出接口	面铣刀刀柄 DIN138 D16
冷却方式	外冷
偏心 [mm]	51
旋转方向	r1 r2
最高转速 [1/min]	in 5000 / out 2500
最大扭矩 [Nm]	in 60 / out 120
传动比	2:1
H [mm]	97
附件	暂无
备注	暂无
安装提示	仅适用于副主轴

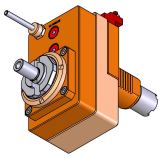

注意：请核对 VDI 齿形的方向

请务必确认动力刀塔上动力刀座尺寸

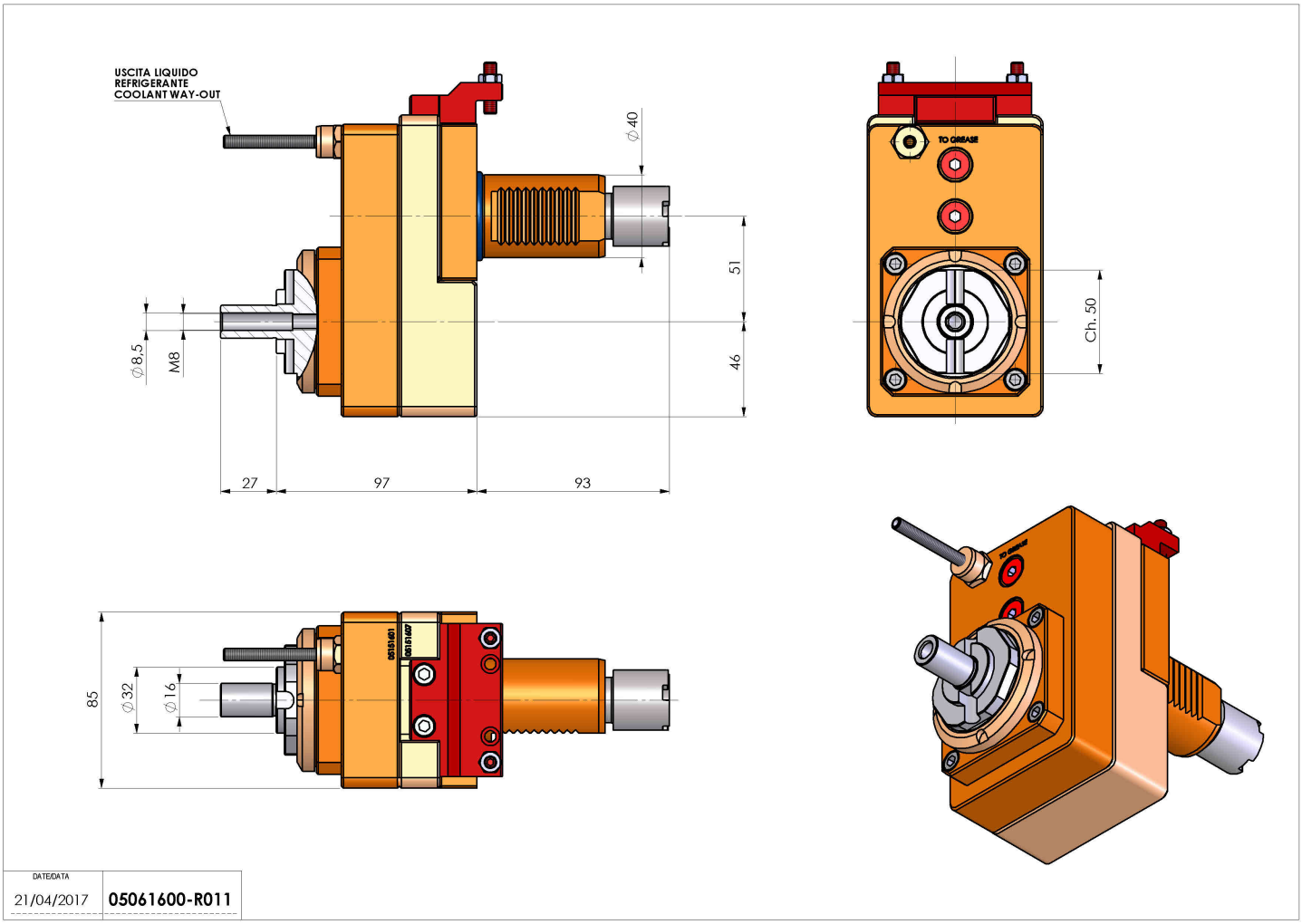

如有技术变更，恕不另行通知