05043500 - SUPP ALB AX D120-210 D40 H135

型号	SHAFT SUPPORT 轴支撑座
安装方式	圆柱形刀柄 40
刀具输出接口	轴支撑座 D120-210
冷却方式	
H [mm]	135
最大 Ø [mm]	210
附件	暂无
备注	仅适用于 NTX 2500 -- (星型 12工位 - D40) CH360
安装提示	暂无

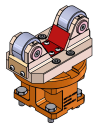

请务必确认动力刀塔上动力刀座尺寸

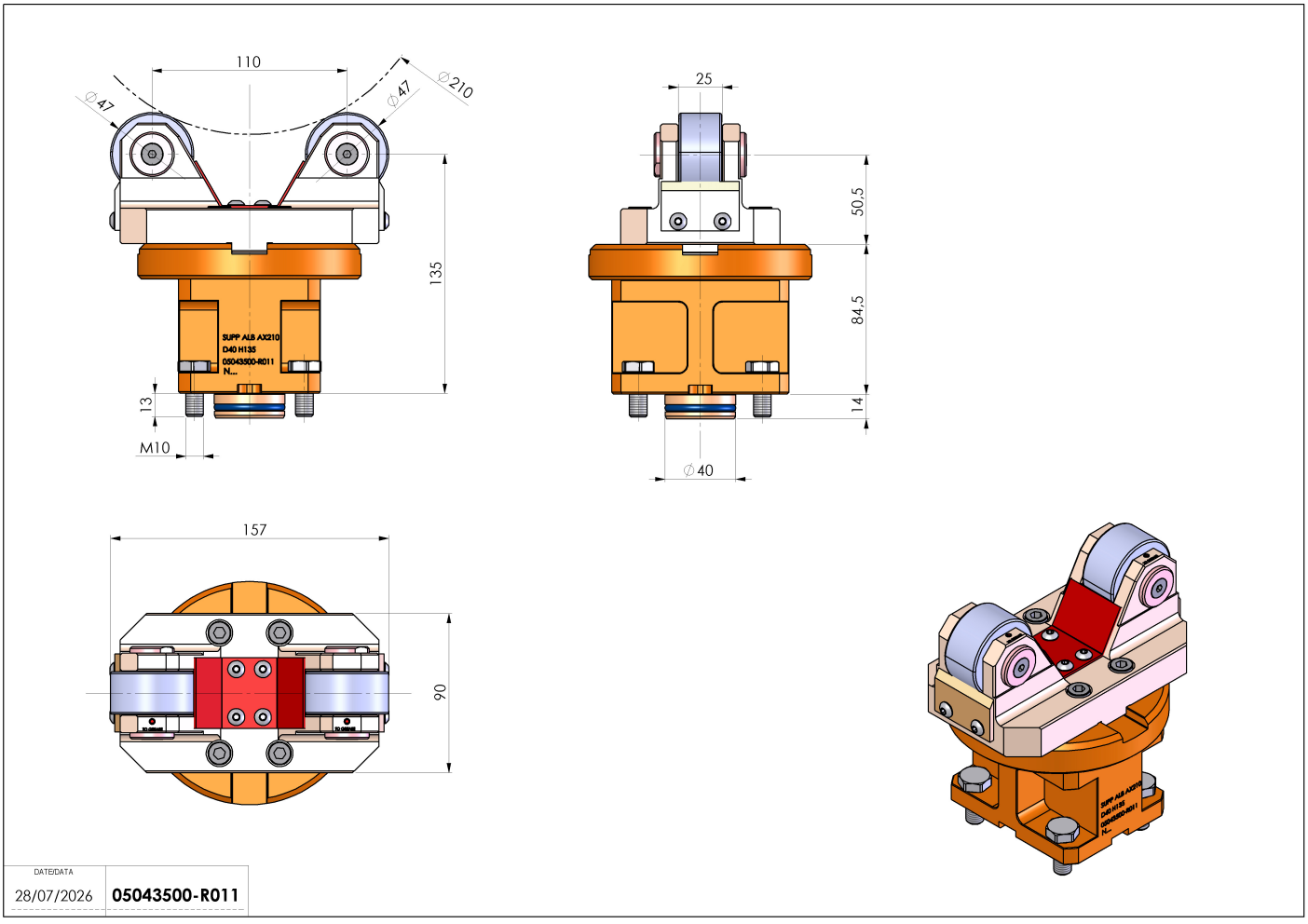

如有技术变更，恕不另行通知