05043300 - LT-A2H D40 ER20 I:50 1:1 H101

型号	LT-A2 H 横向双头90°动力刀座
安装方式	圆柱形刀柄 40
刀具输出接口	弹簧夹头ER20
冷却方式	外冷
旋转方向	r1 r2
最高转速 [1/min]	6000
最大扭矩 [Nm]	20
传动比	1:1
H [mm]	101
H1 [mm]	28
附件	暂无
备注	按需供应
安装提示	暂无

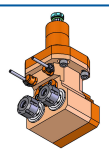

ON REQUEST

请务必确认动力刀塔上动力刀座尺寸

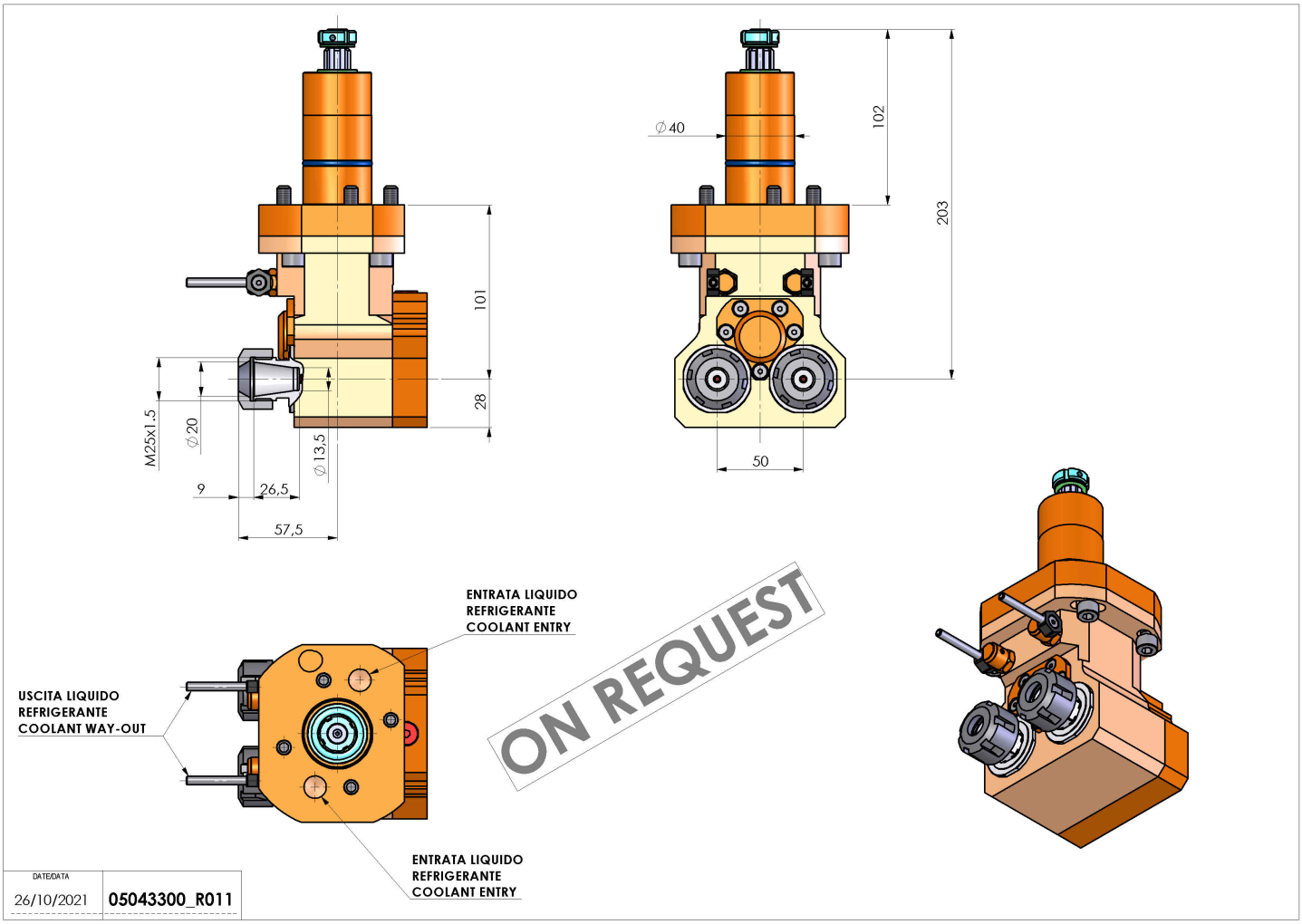

如有技术变更，恕不另行通知