05036400 - LT-S D68 DIN138-22 H68 TWJ

型号	LT-S 0°动力刀座
安装方式	圆柱形刀柄 68
刀具输出接口	面铣刀刀柄 DIN138 D22
冷却方式	外冷
旋转方向	r1 r2
最高转速 [1/min]	6000
最大扭矩 [Nm]	63
传动比	1:1
H [mm]	68
附件	刀具扳手、十字扳手 + 端面铣刀刀柄附件套件
备注	暂无
安装提示	暂无

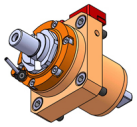

请务必确认动力刀塔上动力刀座尺寸

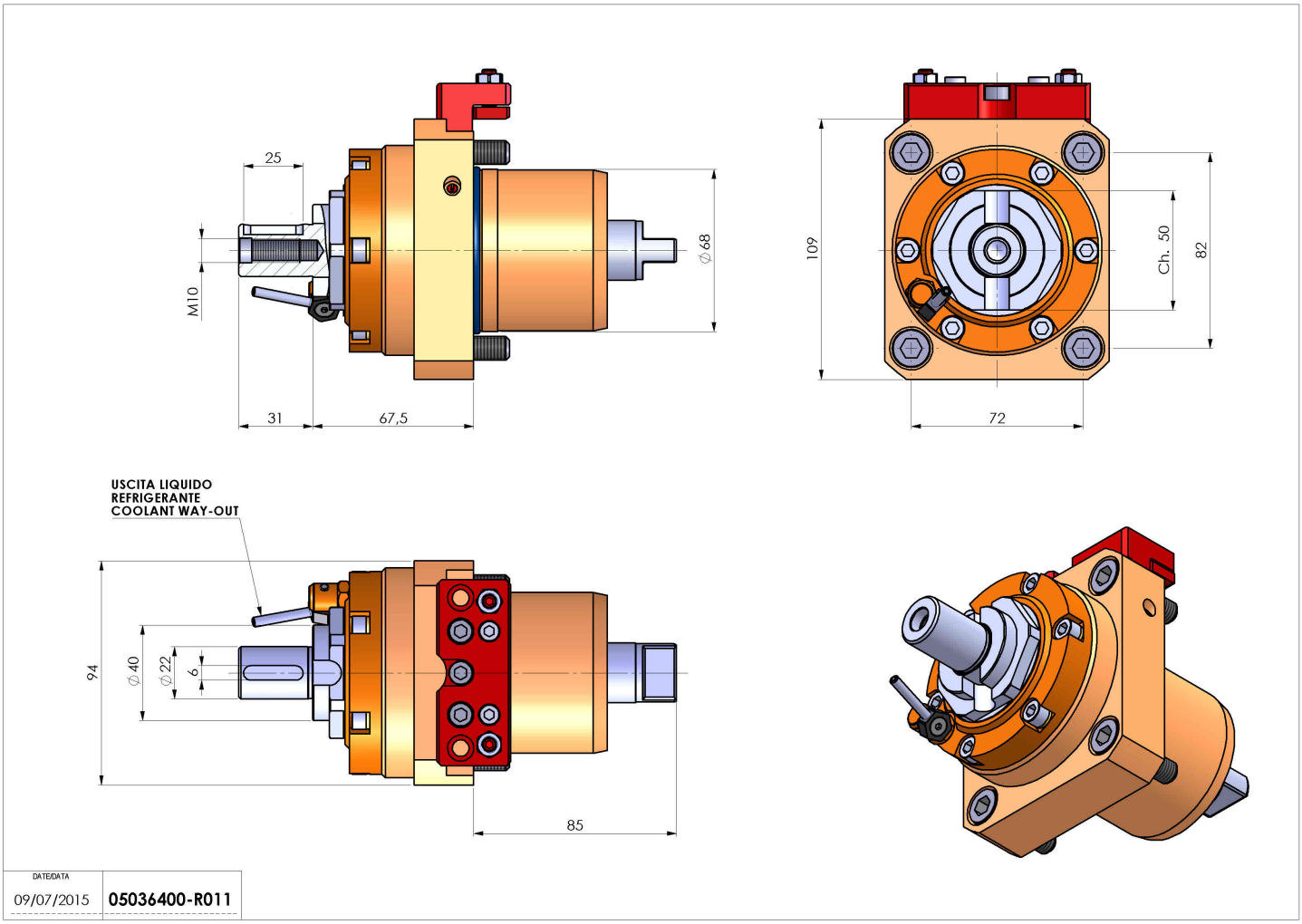

如有技术变更，恕不另行通知