05035100 - LT-S D60 ER40F OFS76RF H108 TW

型号	LT-S OFS 0°偏心动力刀座
安装方式	圆柱形刀柄 60
刀具输出接口	弹簧夹头ER40F（短螺母）
冷却方式	内冷
偏心 [mm]	76
旋转方向	r1 r2
最高转速 [1/min]	4000
最大扭矩 [Nm]	180
传动比	1:1
H [mm]	108
最大压力 [bar]	20
附件	暂无
备注	暂无
安装提示	暂无

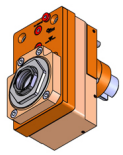

请务必确认动力刀塔上动力刀座尺寸

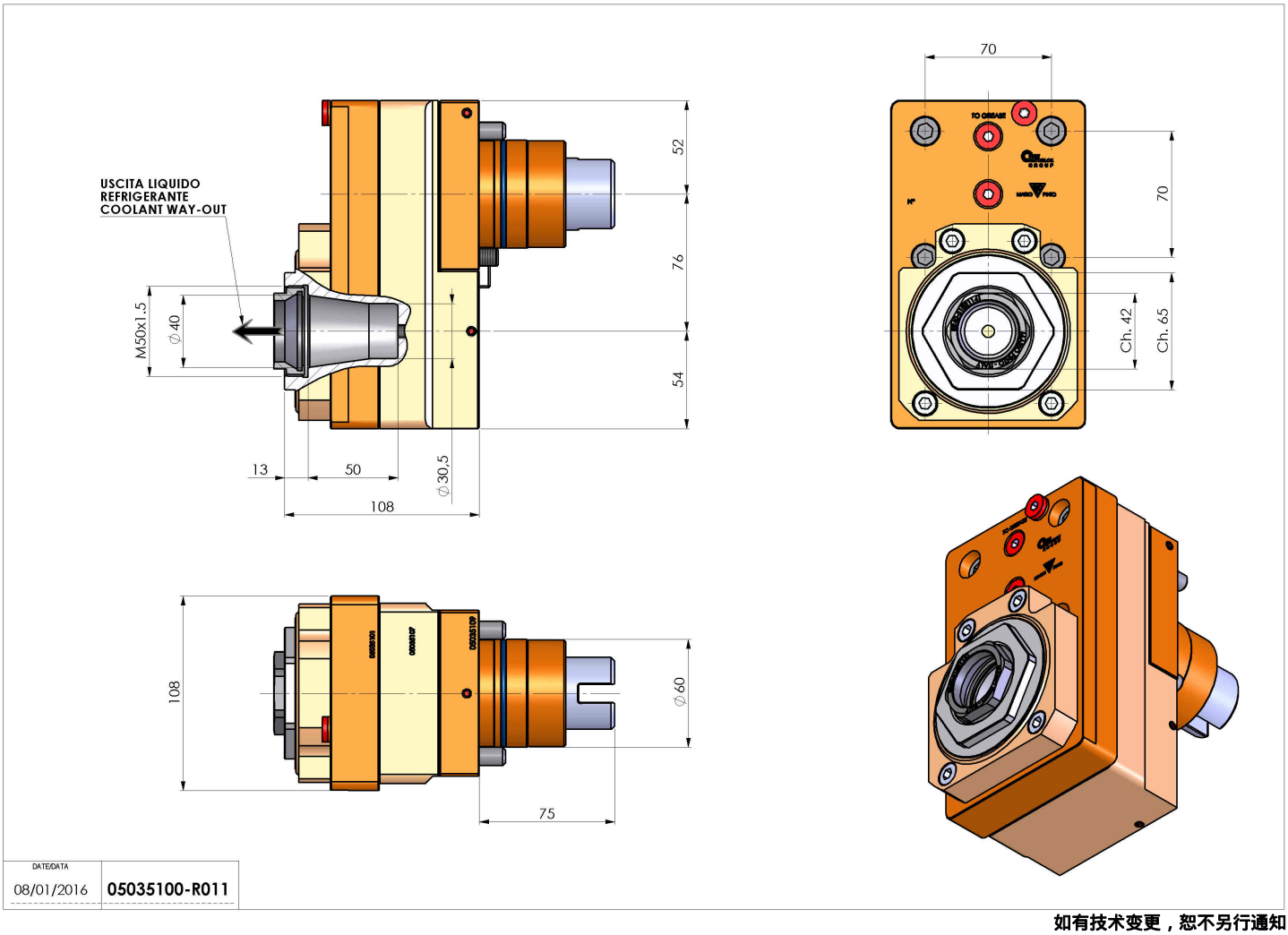

如有技术变更，恕不另行通知