05020100 - LT-SVDI30ER20FROFS78RFX3H88 TZ

型号	LT-S OFS 0°偏心动力刀座
安装方式	VDI 30
刀具输出接口	弹簧夹头ER20F（短螺母）
冷却方式	内冷
偏心 [mm]	78
旋转方向	r1 r2
最高转速 [1/min]	in 5000 / out 15000
最大扭矩 [Nm]	in 50 / out 14
传动比	1:3
H [mm]	88,5
最大压力 [bar]	20
附件	暂无
备注	暂无
安装提示	仅适用于主主轴

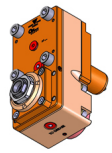

注意：请核对 VDI 齿形的方向

请务必确认动力刀塔上动力刀座尺寸

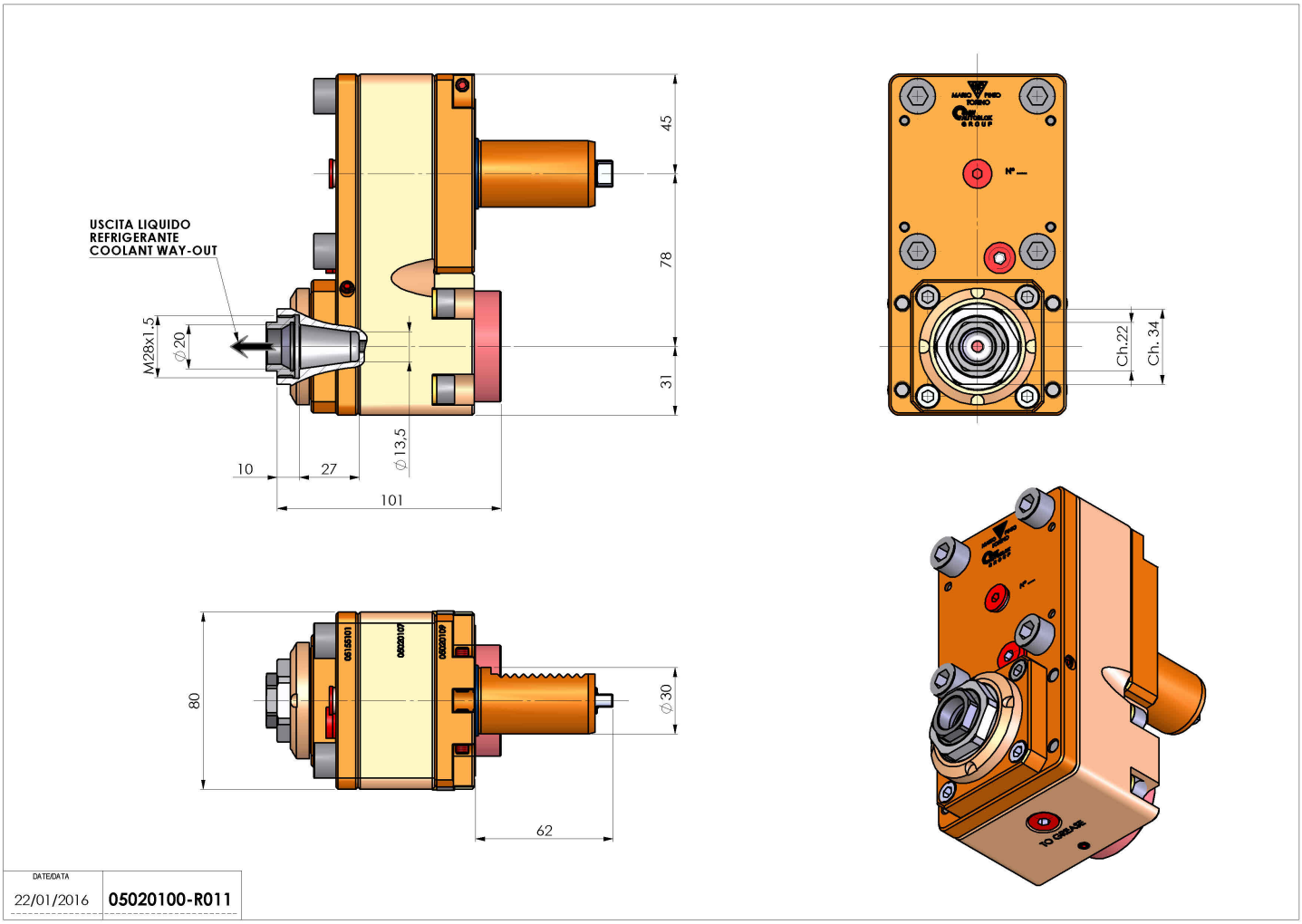

如有技术变更，恕不另行通知