05019800 - LT-A2H D55 ER16F H65

型号	LT-A2 H 横向双头90°动力刀座
安装方式	圆柱形刀柄 55
刀具输出接口	弹簧夹头ER16F（短螺母）
冷却方式	外冷
旋转方向	r1 r2
最高转速 [1/min]	6000
最大扭矩 [Nm]	25
传动比	1:1
H [mm]	65
H1 [mm]	30.5
附件	暂无
备注	暂无
安装提示	暂无

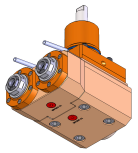

请务必确认动力刀塔上动力刀座尺寸

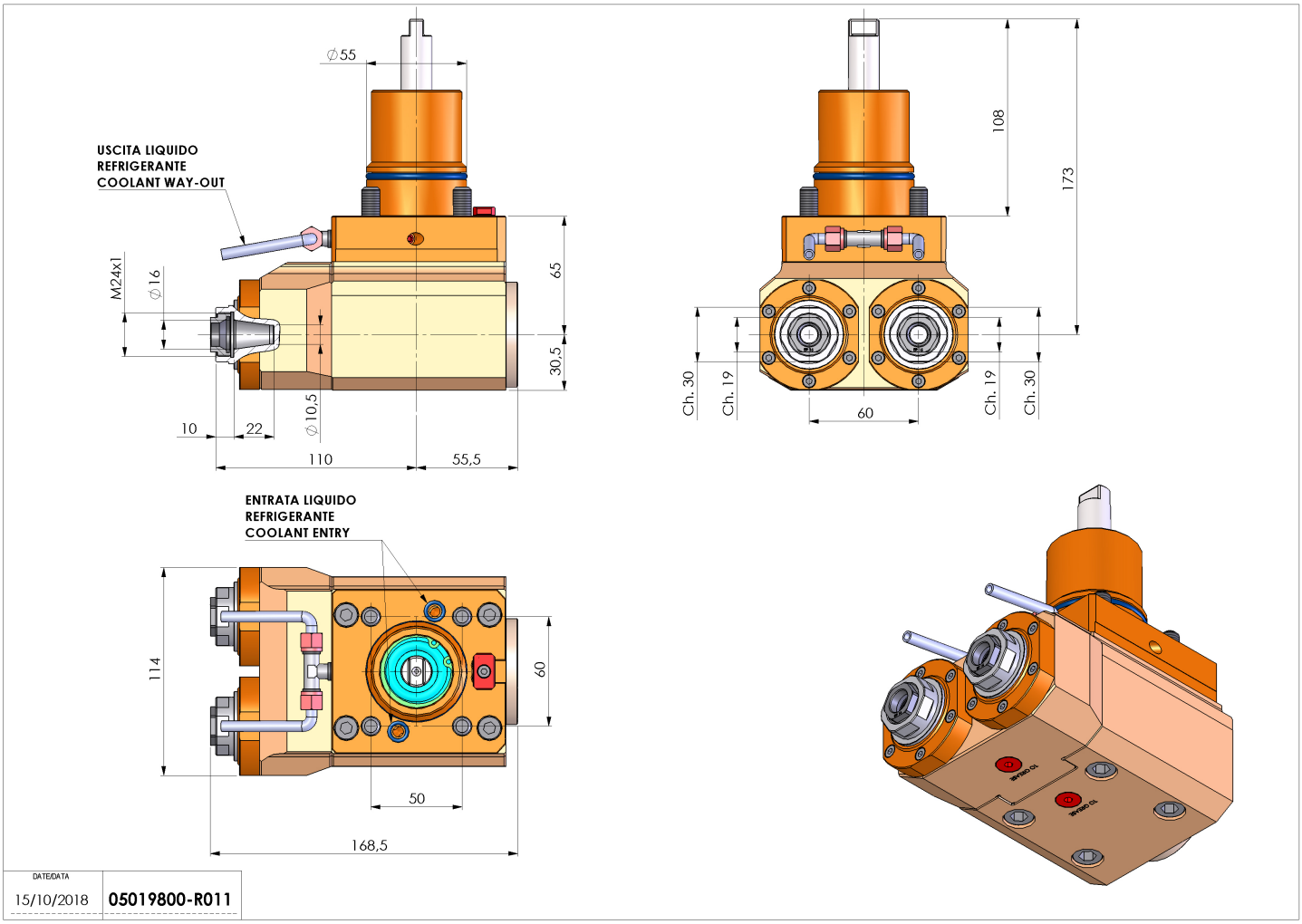

如有技术变更，恕不另行通知