05018700 - LT-A D44 ER25 L-R H75 NK

型号	LT-A 90°动力刀座
安装方式	圆柱形刀柄 44
刀具输出接口	弹簧夹头ER25
冷却方式	外冷
旋转方向	r1 r2
最高转速 [1/min]	6000
最大扭矩 [Nm]	30
传动比	1:1
H [mm]	75
H1 [mm]	32,5
附件	暂无
备注	暂无
安装提示	暂无

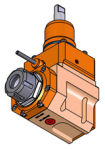

请务必确认动力刀塔上动力刀座尺寸

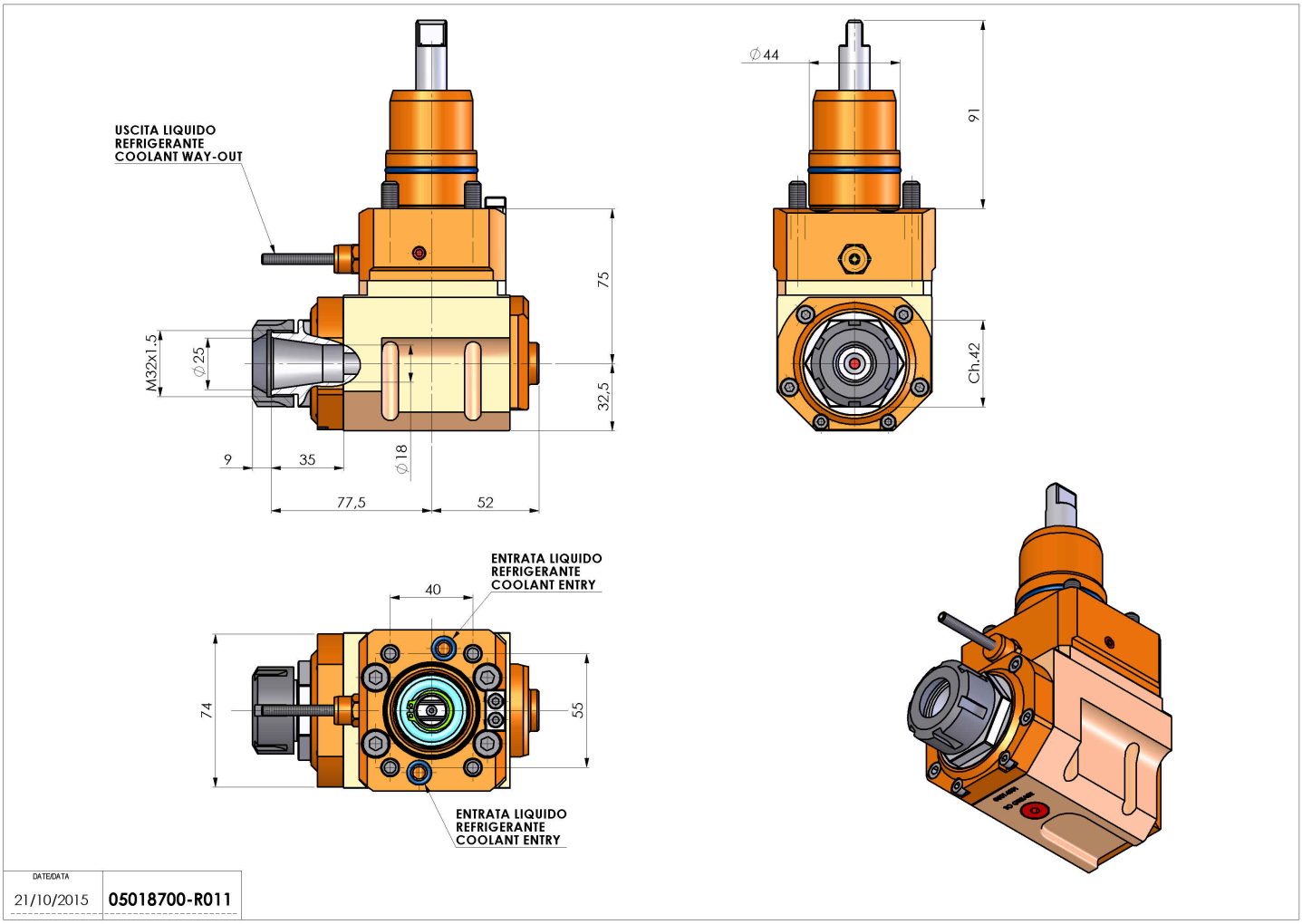

如有技术变更，恕不另行通知