06307700 - TH-AX BMT65 C40 RF H100

型号	TH-AX 轴向固定刀座
安装方式	BMT 65
刀具输出接口	多边形刀柄 C40 ISO 26623-1
冷却方式	内冷
H [mm]	100

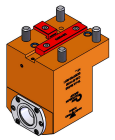

附件	暂无
备注	暂无
安装提示	暂无

请务必确认动力刀塔上动力刀座尺寸

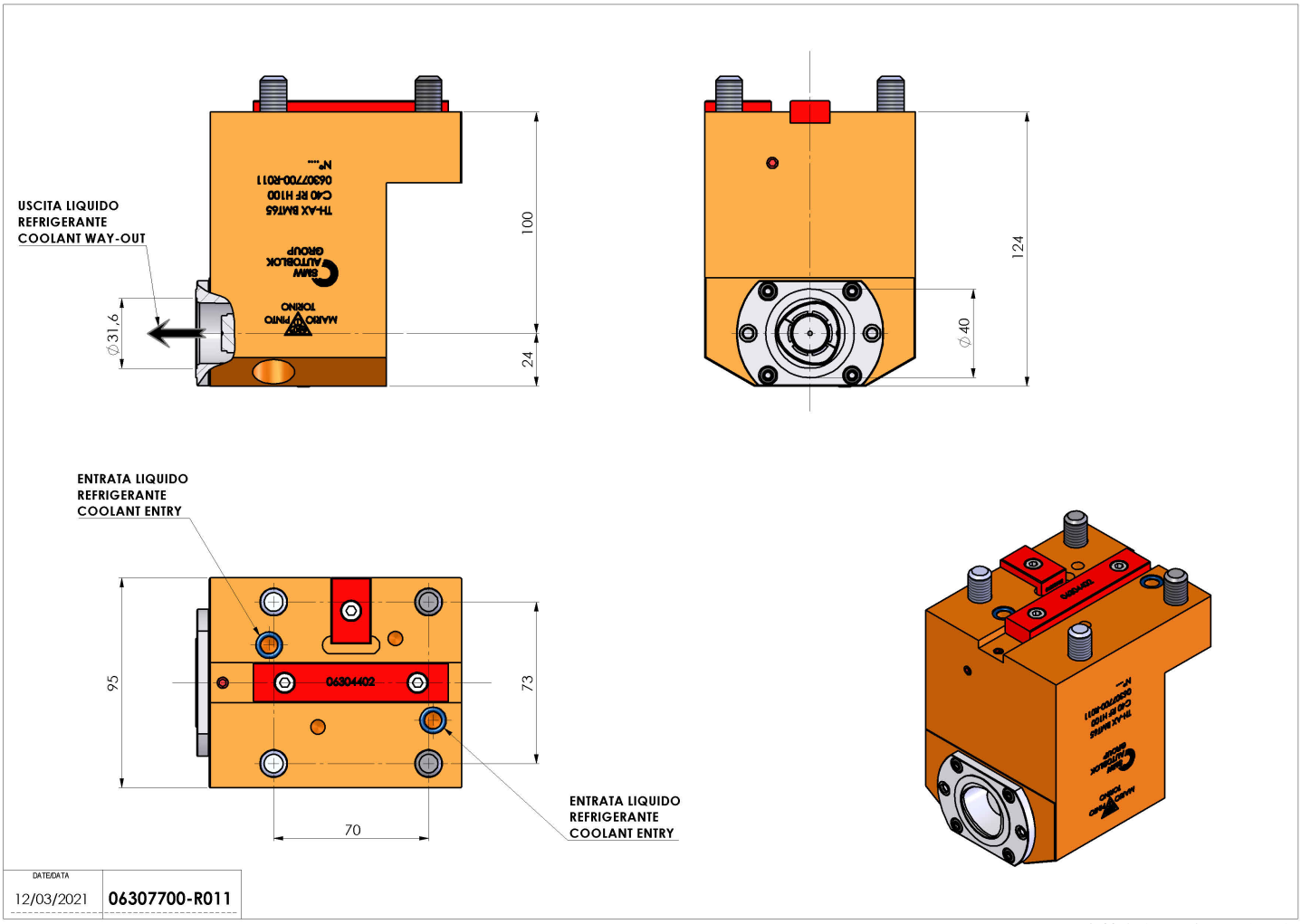

如有技术变更，恕不另行通知