06306900 - TH-RAD BMT75 C50 OFS-92.5 RF H40

型号	TH-RAD 径向固定刀座
安装方式	BMT 75
刀具输出接口	多边形刀柄 C50 ISO 26623-1
冷却方式	内冷
旋转方向	92,5
H [mm]	40
最大压力 [bar]	20
附件	暂无
备注	暂无
安装提示	与立式刀塔不兼容

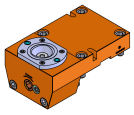

请务必确认动力刀塔上动力刀座尺寸

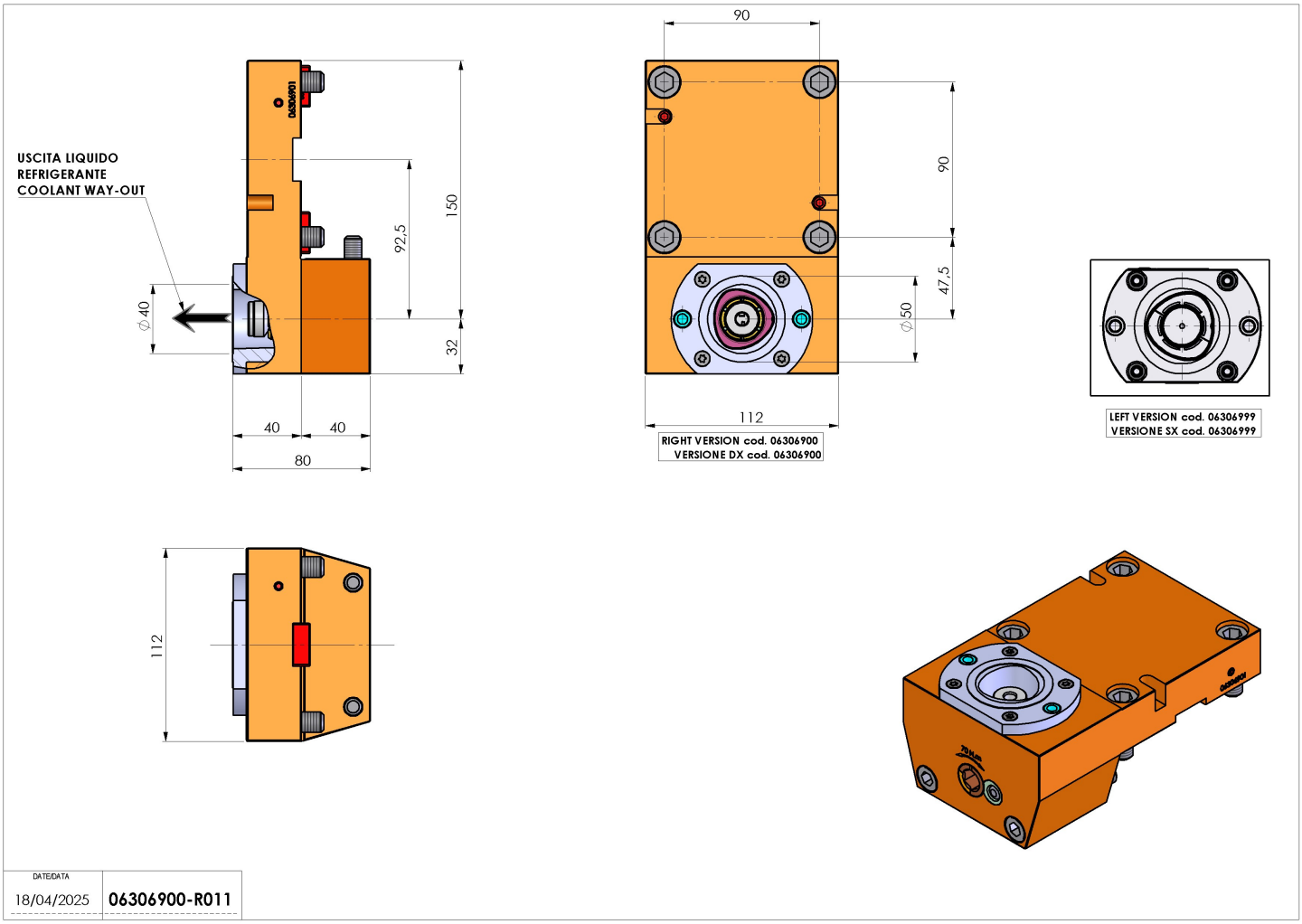

如有技术变更，恕不另行通知