# 06306800 - TH-RAD BMT75 C63 RF H50

| | |
|---|---|
| **型号** | TH-RAD<br>径向固定刀座 |
| **安装方式** | BMT 75 |
| **刀具输出接口** | 多边形刀柄 C63 ISO 26623-1 |
| **冷却方式** | 内冷 |
| **H [mm]** | 50 |

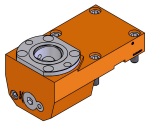

| | |
|---|---|
| **附件** | 暂无 |
| **备注** | 暂无 |
| **安装提示** | 与立式刀塔不兼容 |

请务必确认动力刀塔上动力刀座尺寸

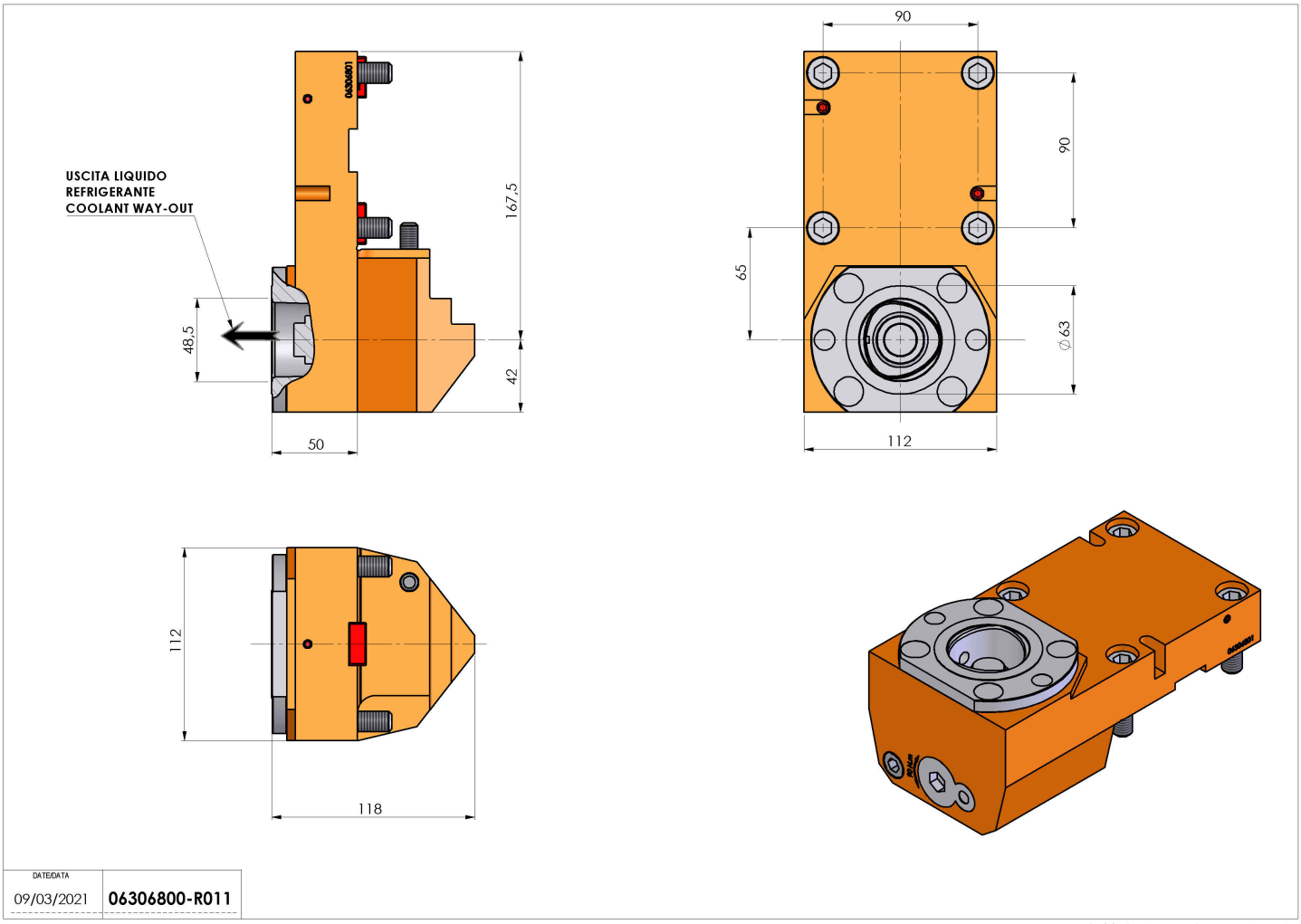


**如有技术变更，恕不另行通知**