06306600 - TH-AX BMT75 C50 RF H90

型号	TH-AX 轴向固定刀座
安装方式	BMT 75
刀具输出接口	多边形刀柄 C50 ISO 26623-1
冷却方式	内冷
H [mm]	90
最大压力 [bar]	20
附件	暂无
备注	暂无
安装提示	与立式刀塔不兼容

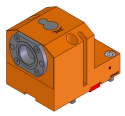

请务必确认动力刀塔上动力刀座尺寸

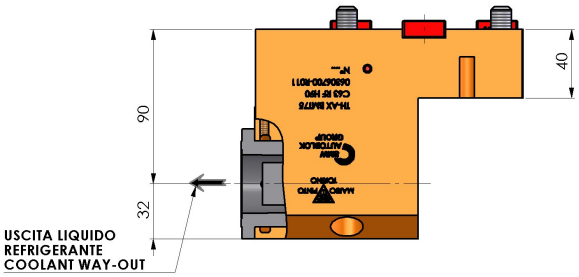

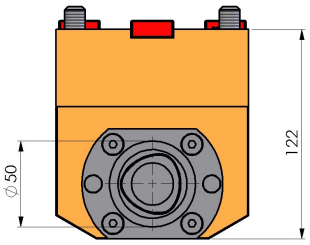

RIGHT VERSION cod. 06306600
VERSIONE DX cod. 06306600

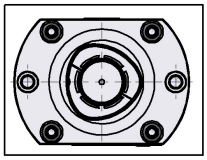

LEFT VERSION cod. 06306699
VERSIONE SX cod. 06306699

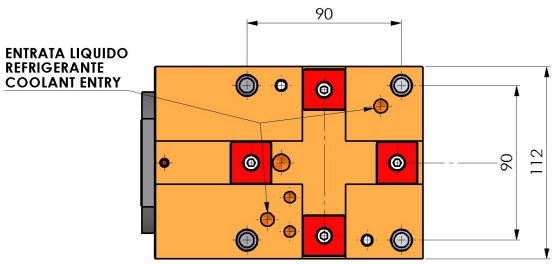

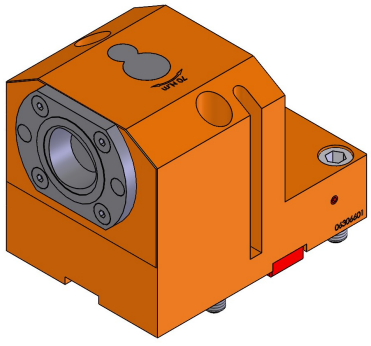

DATE/DATA	
01/04/2025	06306600-R011

如有技术变更，恕不另行通知