06303700 - TH-RAD BMT65 Q20 DP15g CH-212.5 H75

型号	TH-RAD 径向固定刀座
安装方式	BMT 65
刀具输出接口	径向方形刀座 20×20
冷却方式	外冷
H [mm]	75

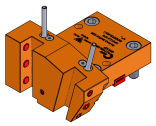

附件	暂无
备注	仅适用于 DN SOLUTIONS (DOOSAN) PUMA 3100ULM — (星型 12工位 - BMT 65)
安装提示	暂无

请务必确认动力刀塔上动力刀座尺寸

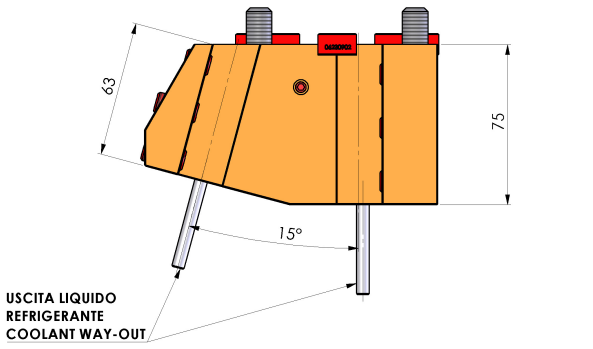

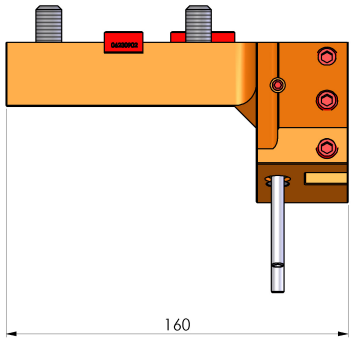

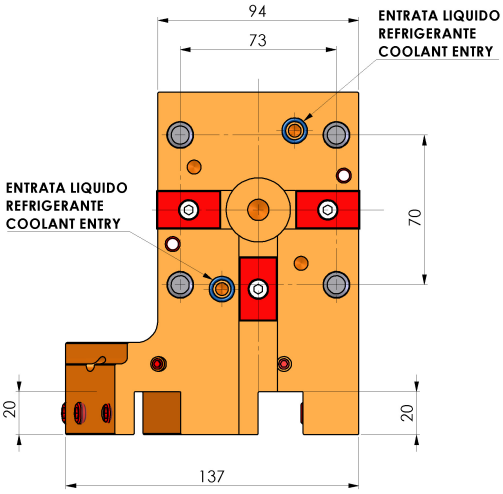

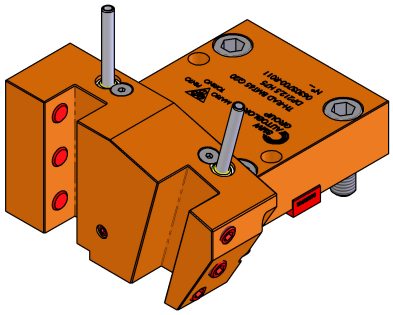

DATE/DATA	
16/03/2026	06303700-R011

如有技术变更，恕不另行通知