06303500 - TH-BRB BMT55 3D25 H35-70 15g CH175-R245

型号	TH-BRB 镗杆固定刀座
安装方式	BMT 55
刀具输出接口	镗杆刀座 25
冷却方式	外冷 / 内冷
H [mm]	70
H1 [mm]	35

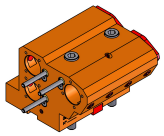

附件	暂无
备注	仅适用于 DN SOLUTIONS (DOOSAN) - LYNX 2600 SY ST12-ST24 — (星型 12工位 - BMT 55)
安装提示	暂无

请务必确认动力刀塔上动力刀座尺寸

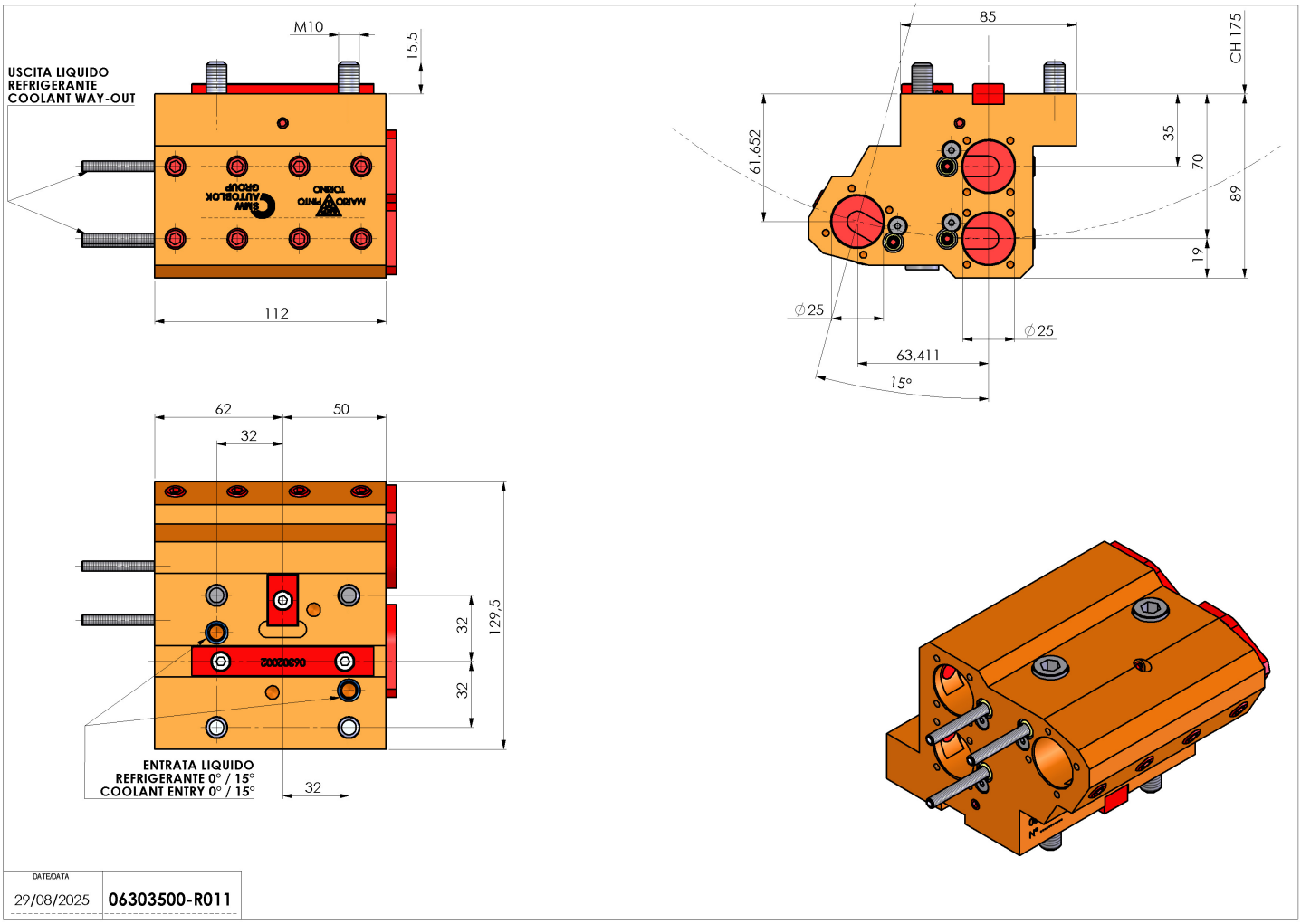

如有技术变更，恕不另行通知