06302500 - TH-RAD BMT55 1"X1" L-R H75

型号	TH-RAD 径向固定刀座
安装方式	BMT 55
刀具输出接口	径向方形刀座 1"×1"
冷却方式	外冷
H [mm]	75

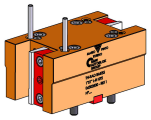

附件	暂无
备注	暂无
安装提示	暂无

请务必确认动力刀塔上动力刀座尺寸

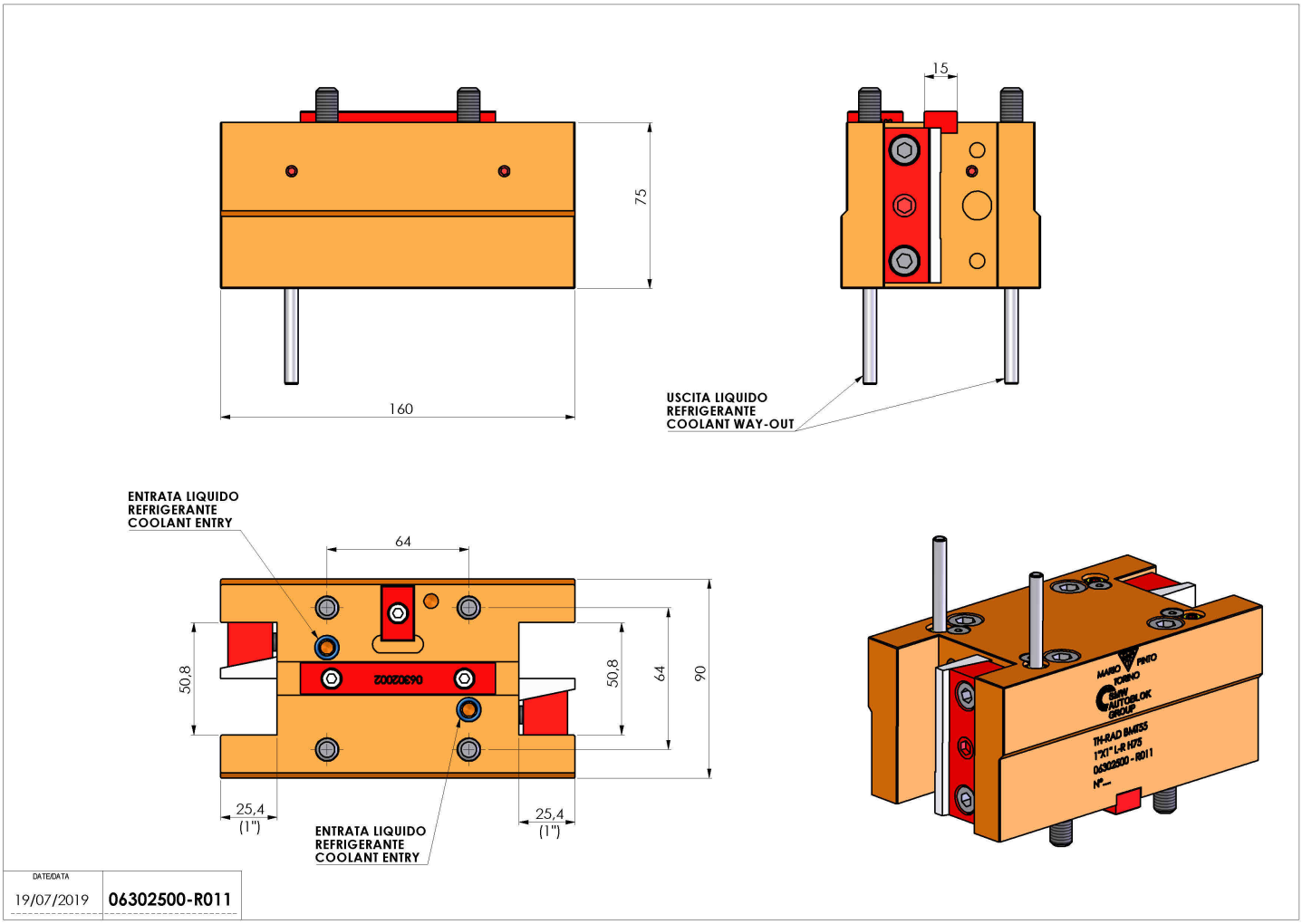

如有技术变更，恕不另行通知