# 06290600 - TH-AX Q25 PL H60

| | |
|---|---|
| **型号** | TH-AX<br>轴向固定刀座 |
| **安装方式** | 圆柱形刀柄 32 |
| **刀具输出接口** | 轴向方形刀柄 25×25 |
| **冷却方式** | 外冷 |
| **H [mm]** | 60 |

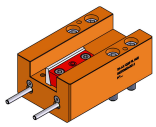

| | |
|---|---|
| **附件** | 暂无 |
| **备注** | 暂无 |
| **安装提示** | 暂无 |

请务必确认动力刀塔上动力刀座尺寸

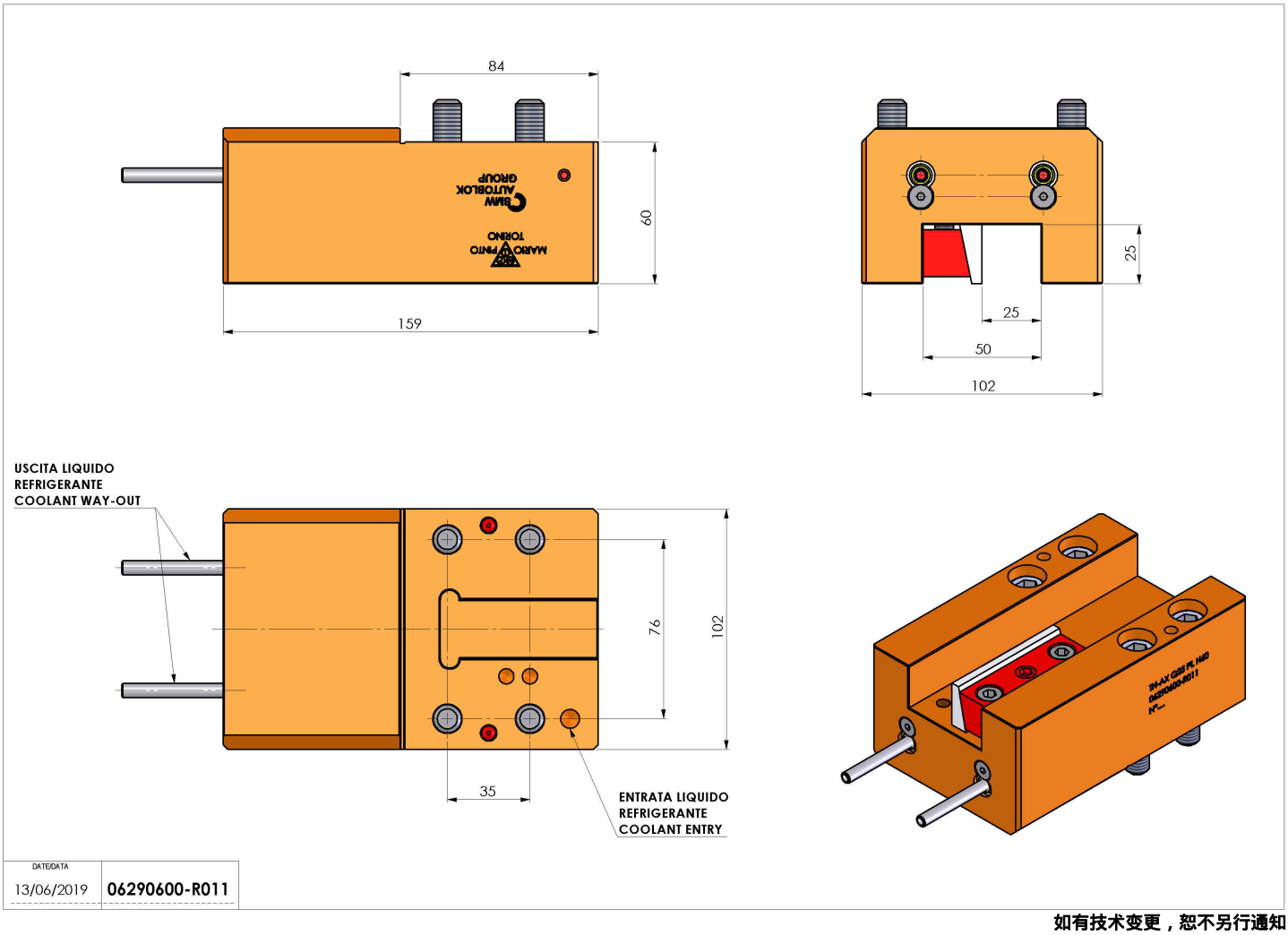


**如有技术变更，恕不另行通知**