06290000 - TH-BRB D40 H40

型号	TH-BRB 镗杆固定刀座
安装方式	圆柱形刀柄 32
刀具输出接口	镗杆刀座 40
冷却方式	外冷 / 内冷
H [mm]	40

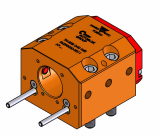

附件	暂无
备注	暂无
安装提示	暂无

请务必确认动力刀塔上动力刀座尺寸

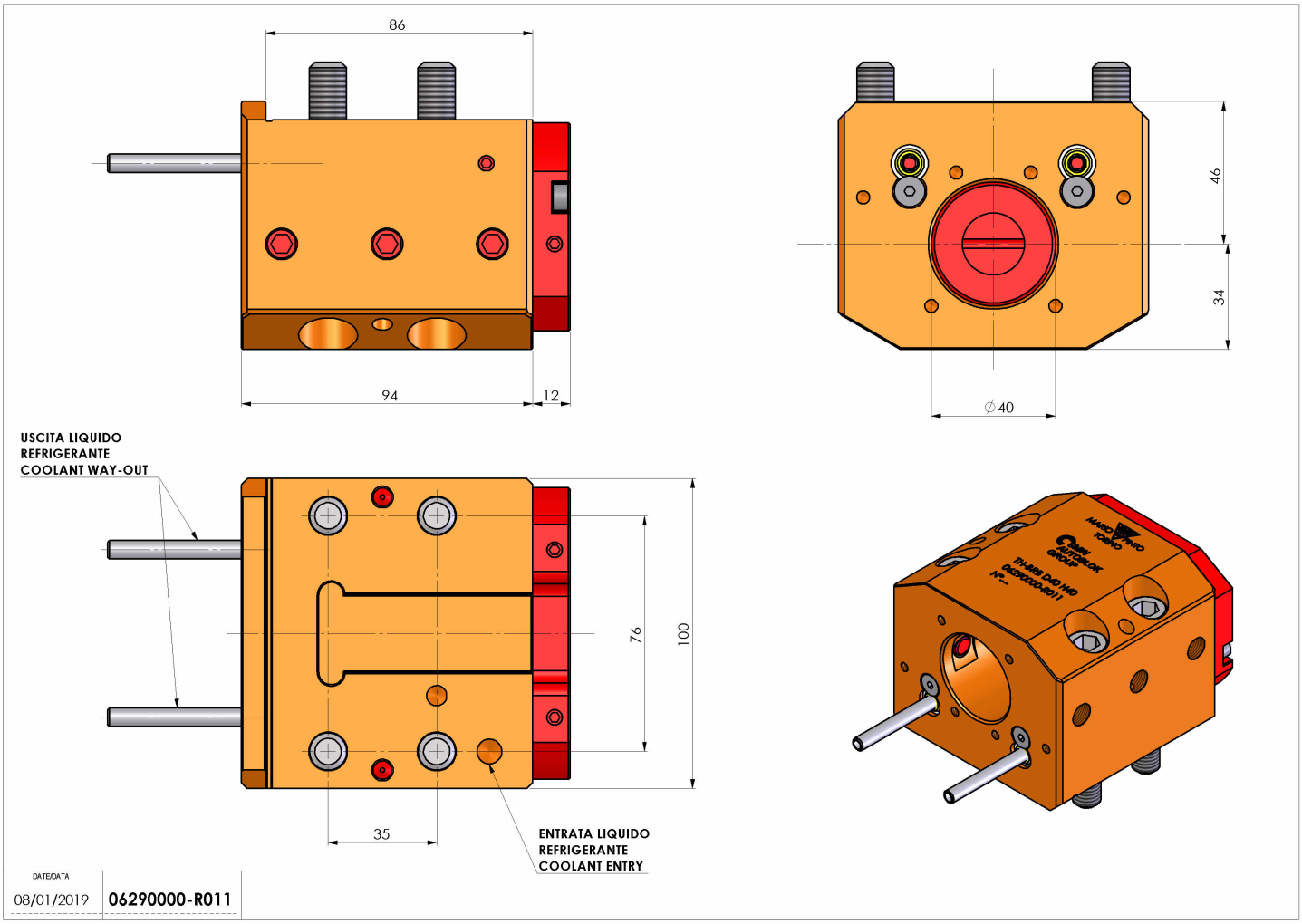

如有技术变更，恕不另行通知