06253700 - TH-AX VDI50 H75 DX-SX MZ

型号	TH-AX 轴向固定刀座
安装方式	VDI 50
刀具输出接口	轴向方形刀柄 25×25
冷却方式	外冷
H [mm]	75

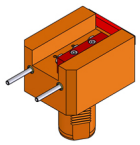

附件	暂无
备注	暂无
安装提示	暂无

注意：请核对 VDI 齿形的方向

请务必确认动力刀塔上动力刀座尺寸

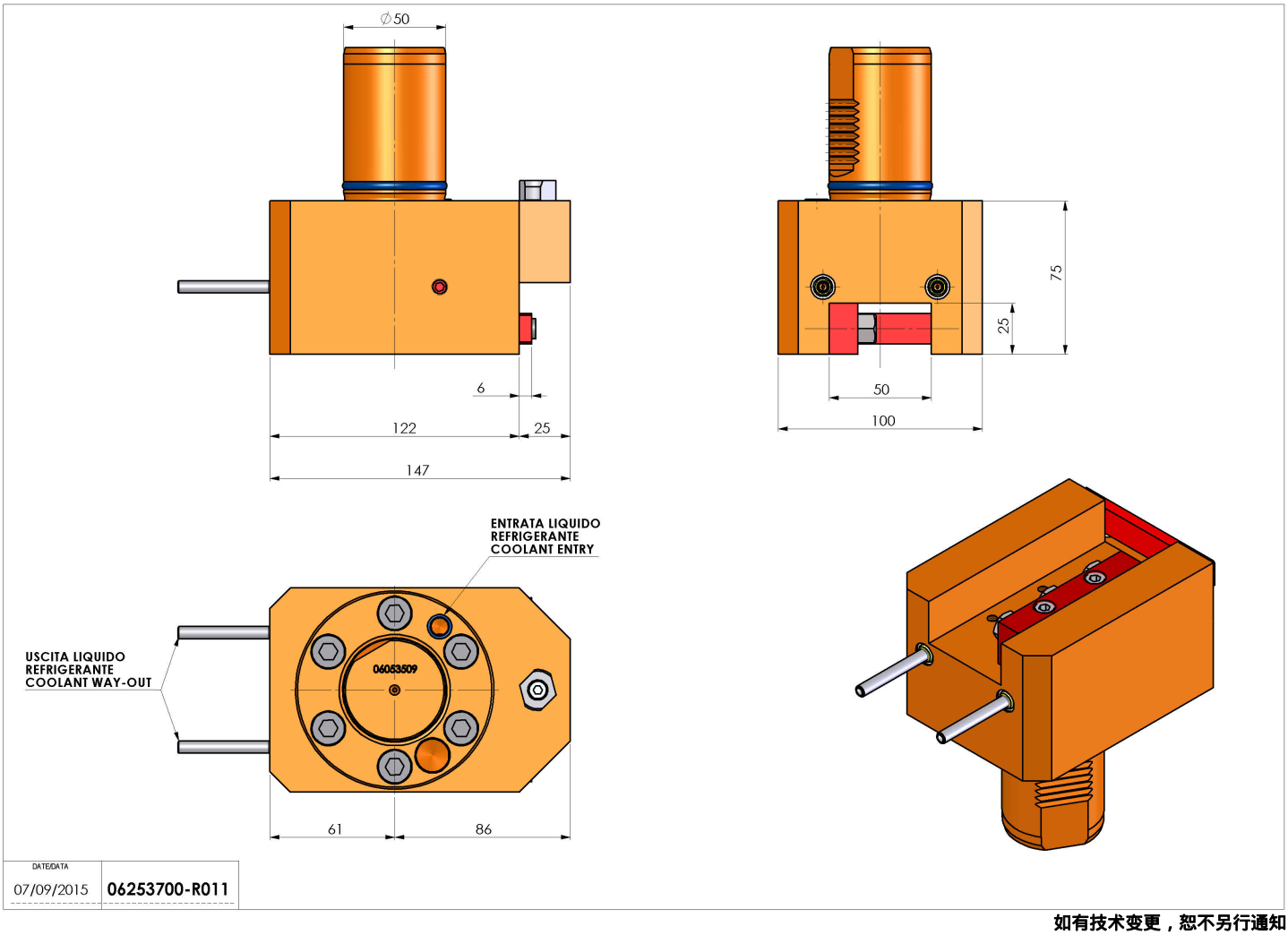

如有技术变更，恕不另行通知