06066500 - TH-AX D60 VDI40 H90

型号	TH SPECIALE 定制固定刀座
安装方式	圆柱形刀柄 60
刀具输出接口	VDI40
冷却方式	无冷却液通道
H [mm]	90
附件	暂无
备注	暂无
安装提示	暂无

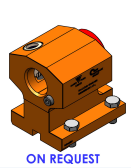

请务必确认动力刀塔上动力刀座尺寸

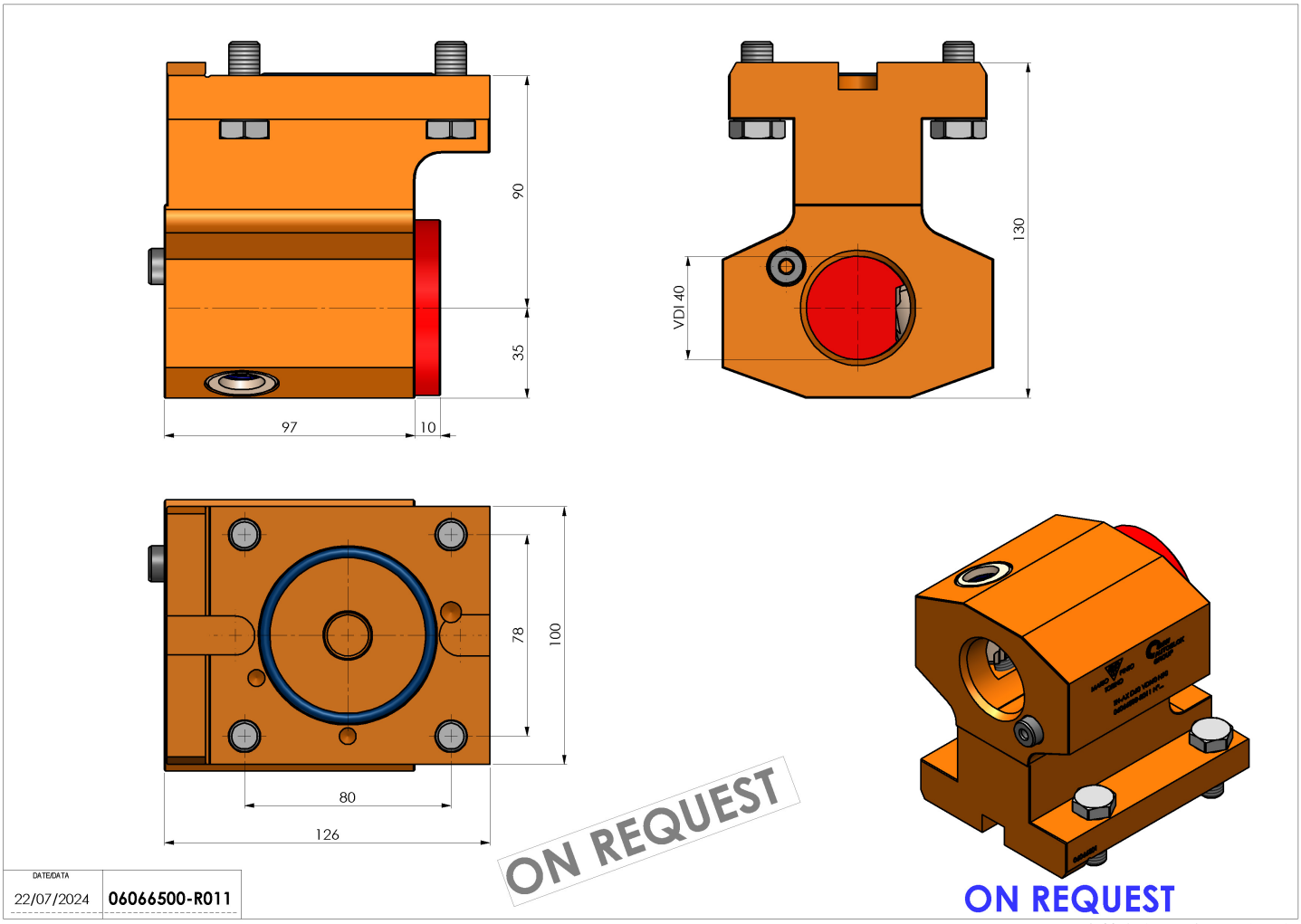

DATE/DATA	
22/07/2024	06066500-R011

如有技术变更，恕不另行通知