# 06054400 - TH-BRB VDI50 D80H155L240 RF MZ

| | |
|---|---|
| **型号** | TH-BRB<br>镗杆固定刀座 |
| **安装方式** | VDI 50 |
| **刀具输出接口** | 镗杆刀座 80 |
| **冷却方式** | 外冷 / 内冷 |
| **H [mm]** | 155 |

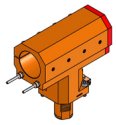

| | |
|---|---|
| **附件** | 暂无 |
| **备注** | 暂无 |
| **安装提示** | 暂无 |

**注意：请核对 VDI 齿形的方向**

请务必确认动力刀塔上动力刀座尺寸

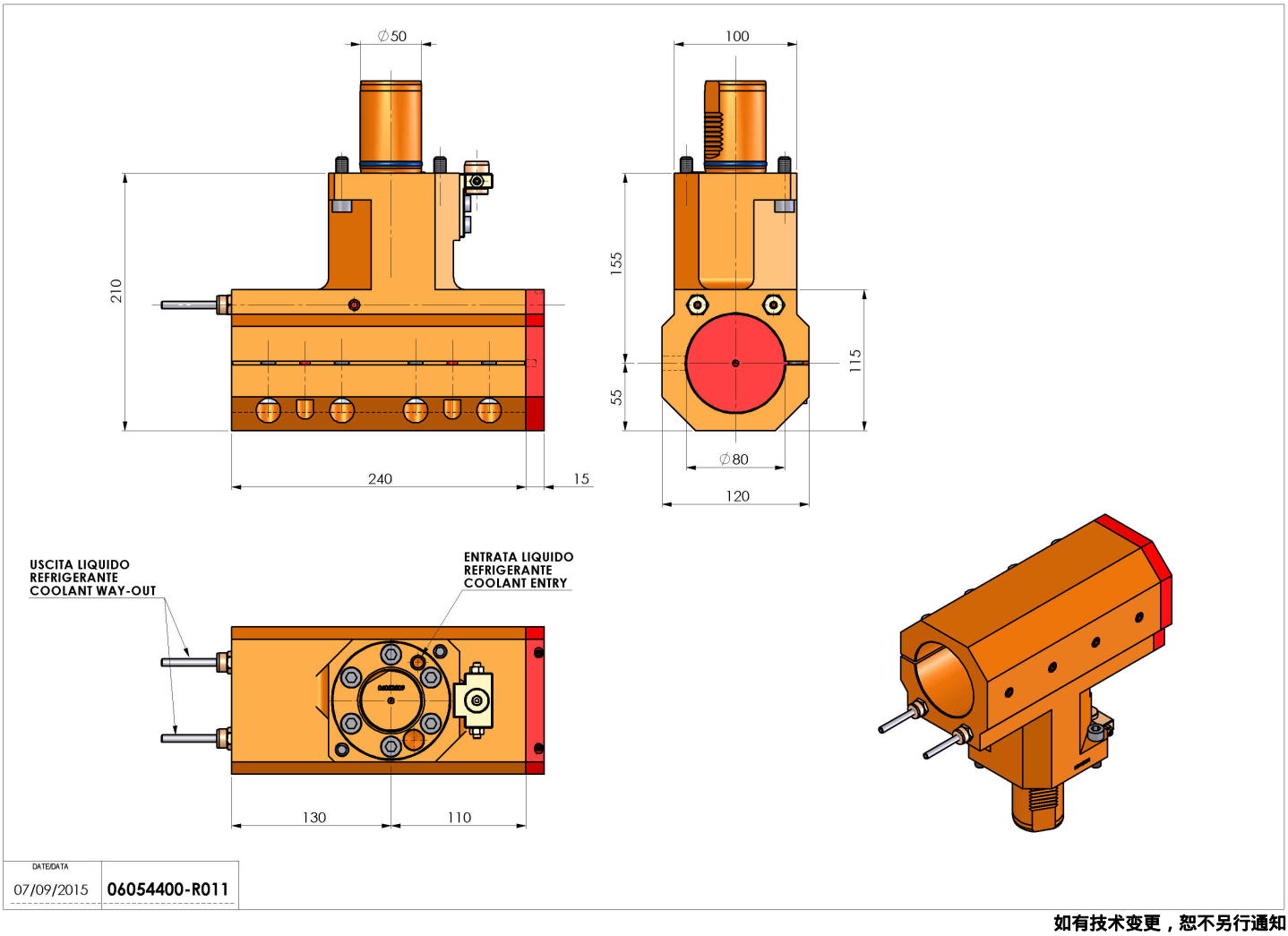


**如有技术变更，恕不另行通知**