06052300 - TH-CUT VDI40 SP5 H90 MZ

型号	TH-CUT 切槽固定刀座
安装方式	VDI 40
刀具输出接口	切断刀座 32
冷却方式	外冷
H [mm]	90

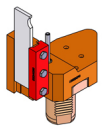

附件	暂无
备注	暂无
安装提示	暂无

注意：请核对 VDI 齿形的方向

请务必确认动力刀塔上动力刀座尺寸

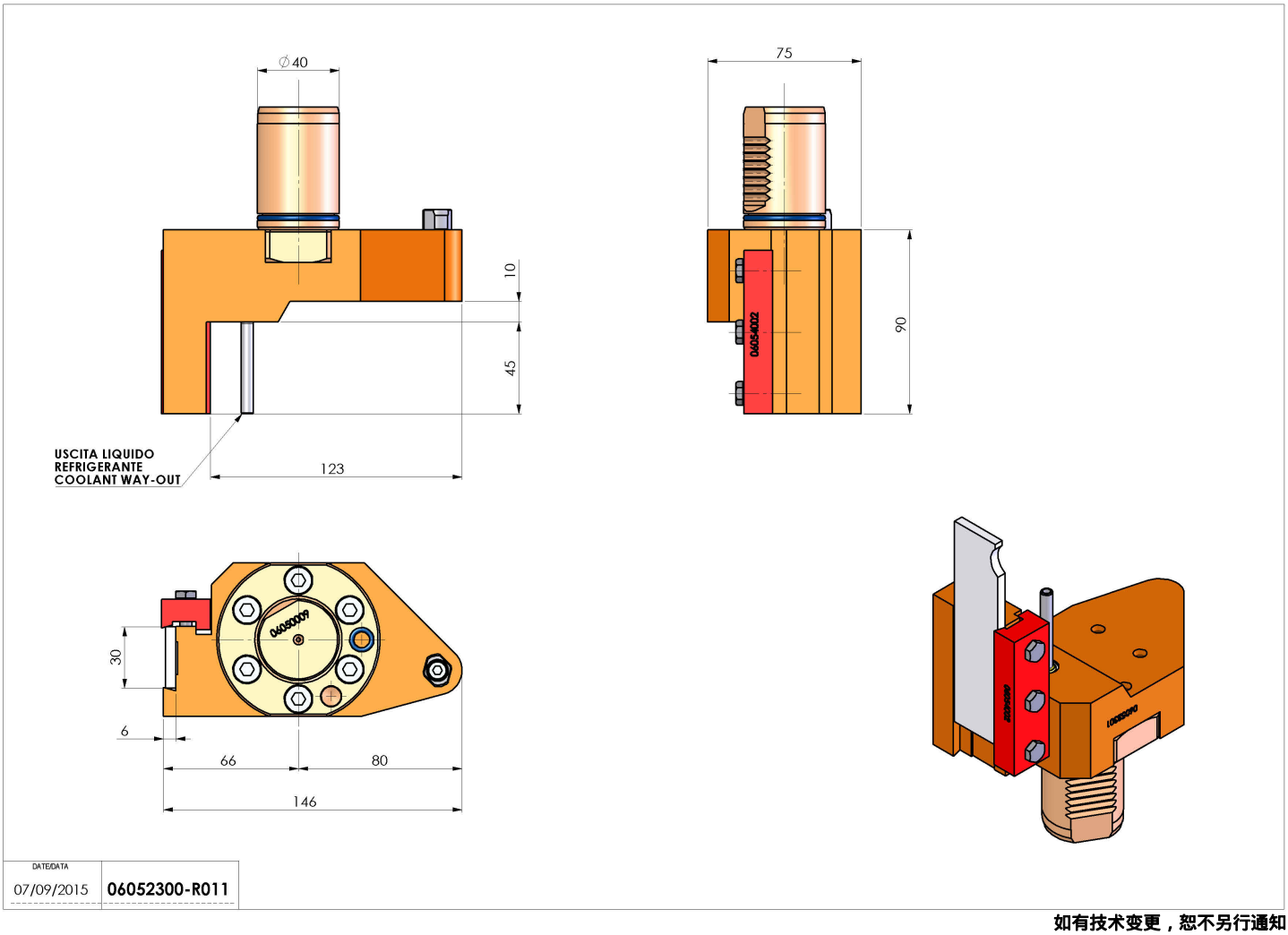

如有技术变更，恕不另行通知