06043300 - TH-CUT D60 U1-1/4"(32)HRF H123

型号	TH-CUT 切槽固定刀座
安装方式	圆柱形刀柄 60
刀具输出接口	切断刀座 1-1/4" (32)
冷却方式	HRF 内冷
H [mm]	123
最大压力 [bar]	80

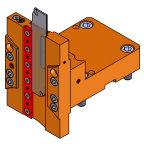

附件	暂无
备注	暂无
安装提示	暂无

请务必确认动力刀塔上动力刀座尺寸

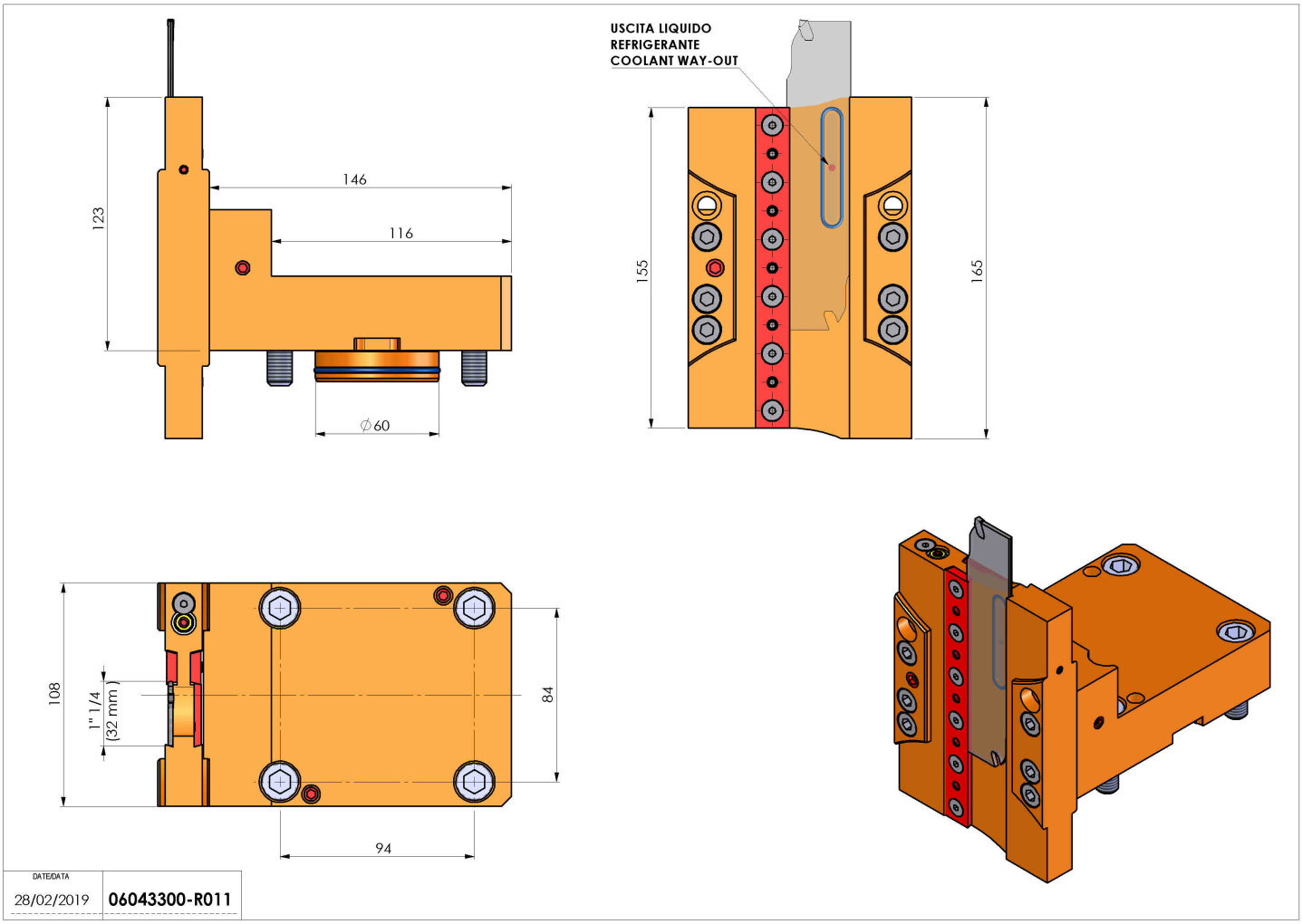

如有技术变更，恕不另行通知