06041300 - TH-RAD D40 Q20 L-R H95

型号	TH-RAD 径向固定刀座
安装方式	圆柱形刀柄 40
刀具输出接口	径向方形刀座 20×20
冷却方式	外冷
H [mm]	95

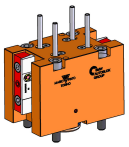

附件	暂无
备注	暂无
安装提示	暂无

请务必确认动力刀塔上动力刀座尺寸

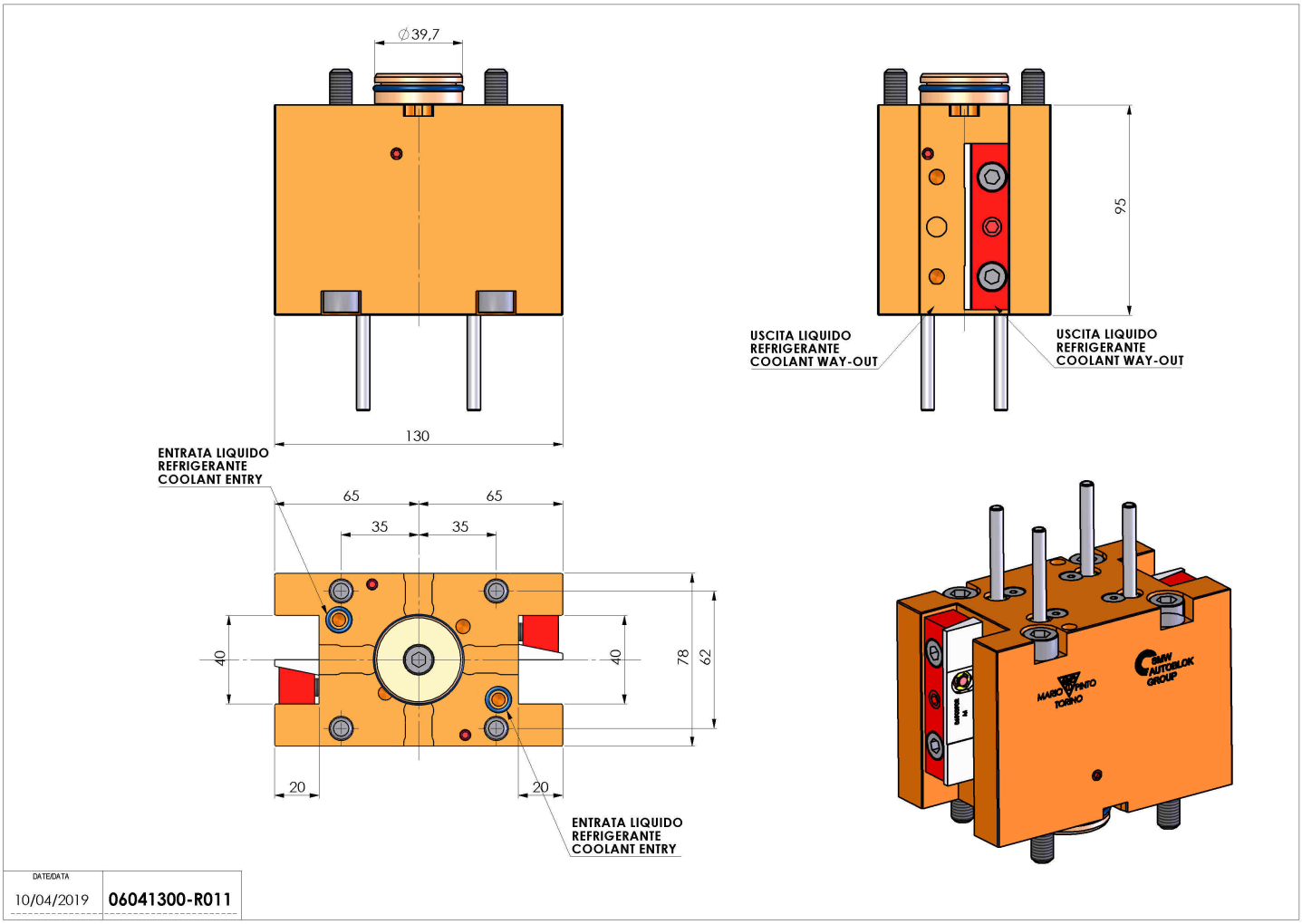

如有技术变更，恕不另行通知