06031100 - TH-RAD D55 C40 DX OFS-41 LR RF H83

型号	TH-RAD 径向固定刀座
安装方式	圆柱形刀柄 55
刀具输出接口	多边形刀柄 C40 ISO 26623-1
冷却方式	内冷
偏心 [mm]	41
H [mm]	80
附件	暂无
备注	暂无
安装提示	暂无

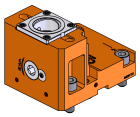

请务必确认动力刀塔上动力刀座尺寸

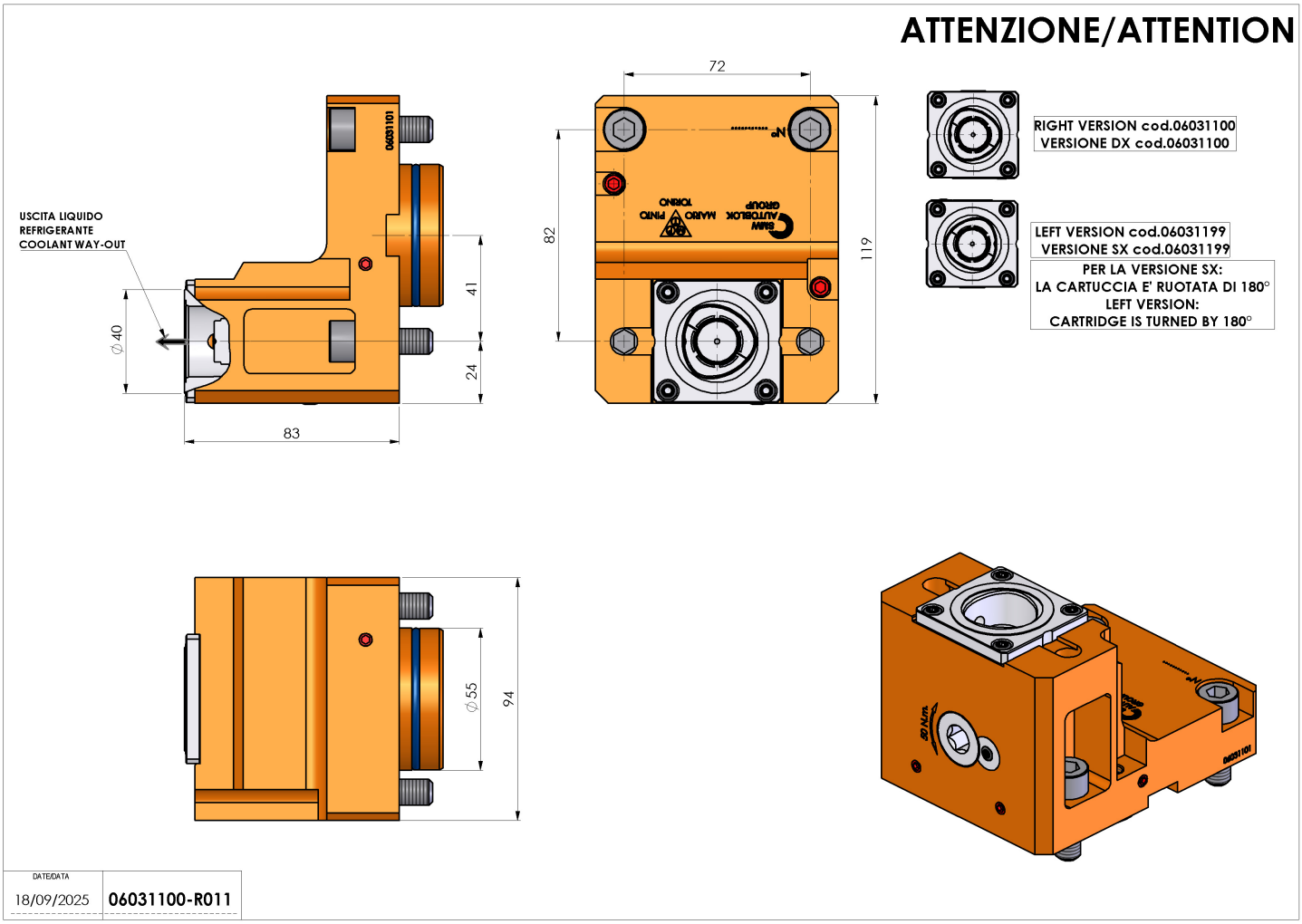

如有技术变更，恕不另行通知