06025000 - TH-AX C50 RF H110

型号	TH-BRB 镗杆固定刀座
安装方式	TAKAMAZ （高松）专用固定附件
刀具输出接口	多边形刀柄 C50 ISO 26623-1
冷却方式	内冷
H [mm]	110

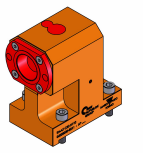

附件	暂无
备注	暂无
安装提示	暂无

请务必确认动力刀塔上动力刀座尺寸

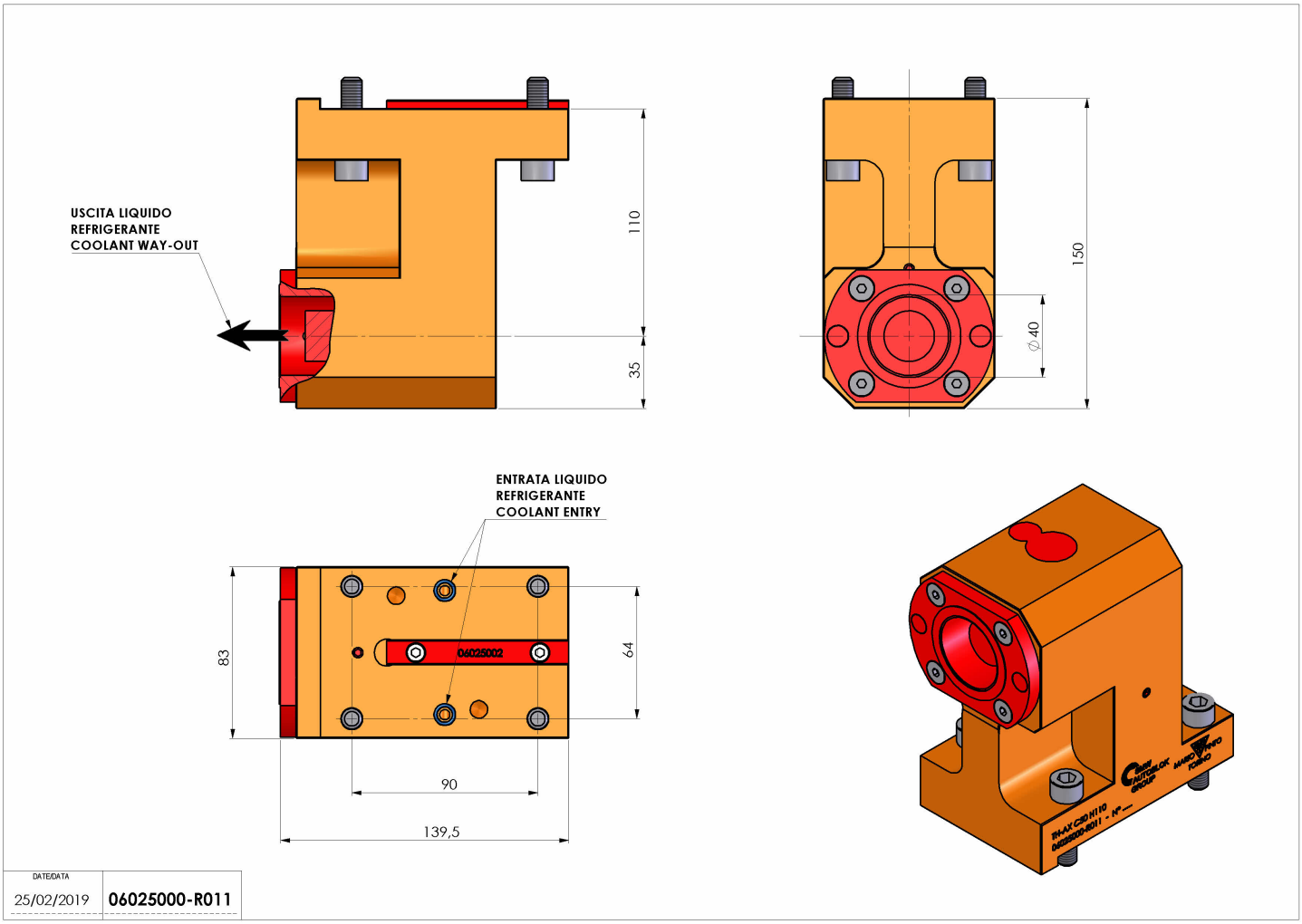

如有技术变更，恕不另行通知