05518400 - LT-A2 BMT85 BD ER32F-32F H53-129

型号	LT-A2 V 纵向双头90°动力刀座
安装方式	BMT 85 BIG DRIVE
刀具输出接口	弹簧夹头ER32F (短螺母)
冷却方式	外冷
旋转方向	r1 r2 r3
最高转速 [1/min]	4000
最大扭矩 [Nm]	50
传动比	1:1
H [mm]	53-129
H1 [mm]	39
附件	暂无
备注	暂无
安装提示	暂无

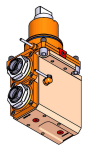

请务必确认动力刀塔上动力刀座尺寸

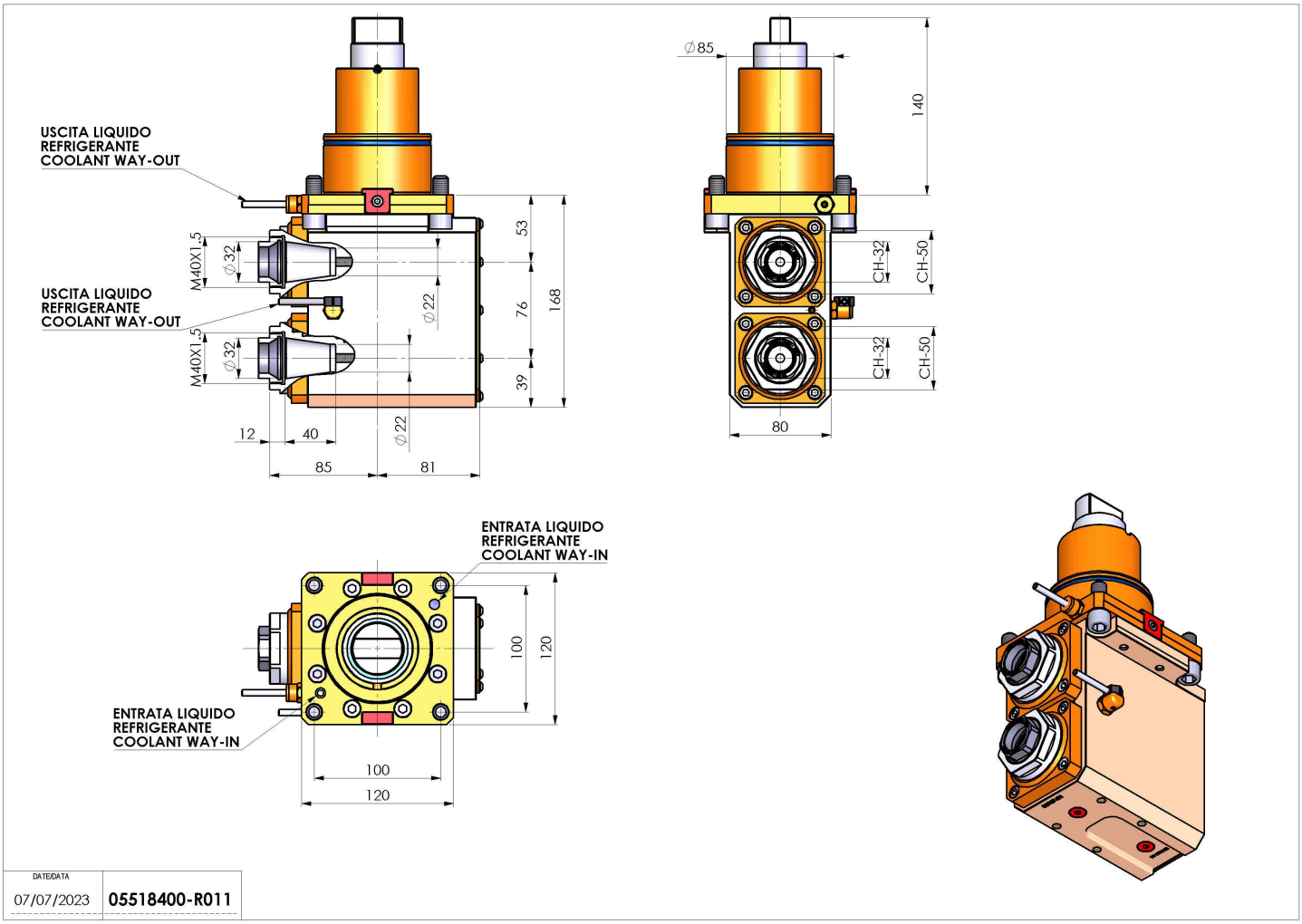

如有技术变更，恕不另行通知