# 05516000 - LT-A ST-35 BMT75 BD C12 H100

| | |
|---|---|
| **型号** | LT-A ST<br>90°槽加工刀座 |
| **安装方式** | BMT 75 BIG DRIVE |
| **刀具输出接口** | 刀柄直径 12 |
| **冷却方式** | 外冷 |
| **最高转速 [1/min]** | 700 |
| **最大扭矩 [Nm]** | 17.5 |
| **传动比** | 1:1 |
| **Y 轴补偿** | 否 |
| **进给推力 [N]** | 1000 |
| **行程 [mm]** | 35 |
| **有效行程 [mm]** | 30 |
| **H [mm]** | 100 |
| **附件** | 暂无 |
| **备注** | 暂无 |
| **安装提示** | 主主轴与副主轴 |

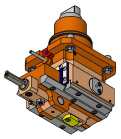

请务必确认动力刀塔上动力刀座尺寸

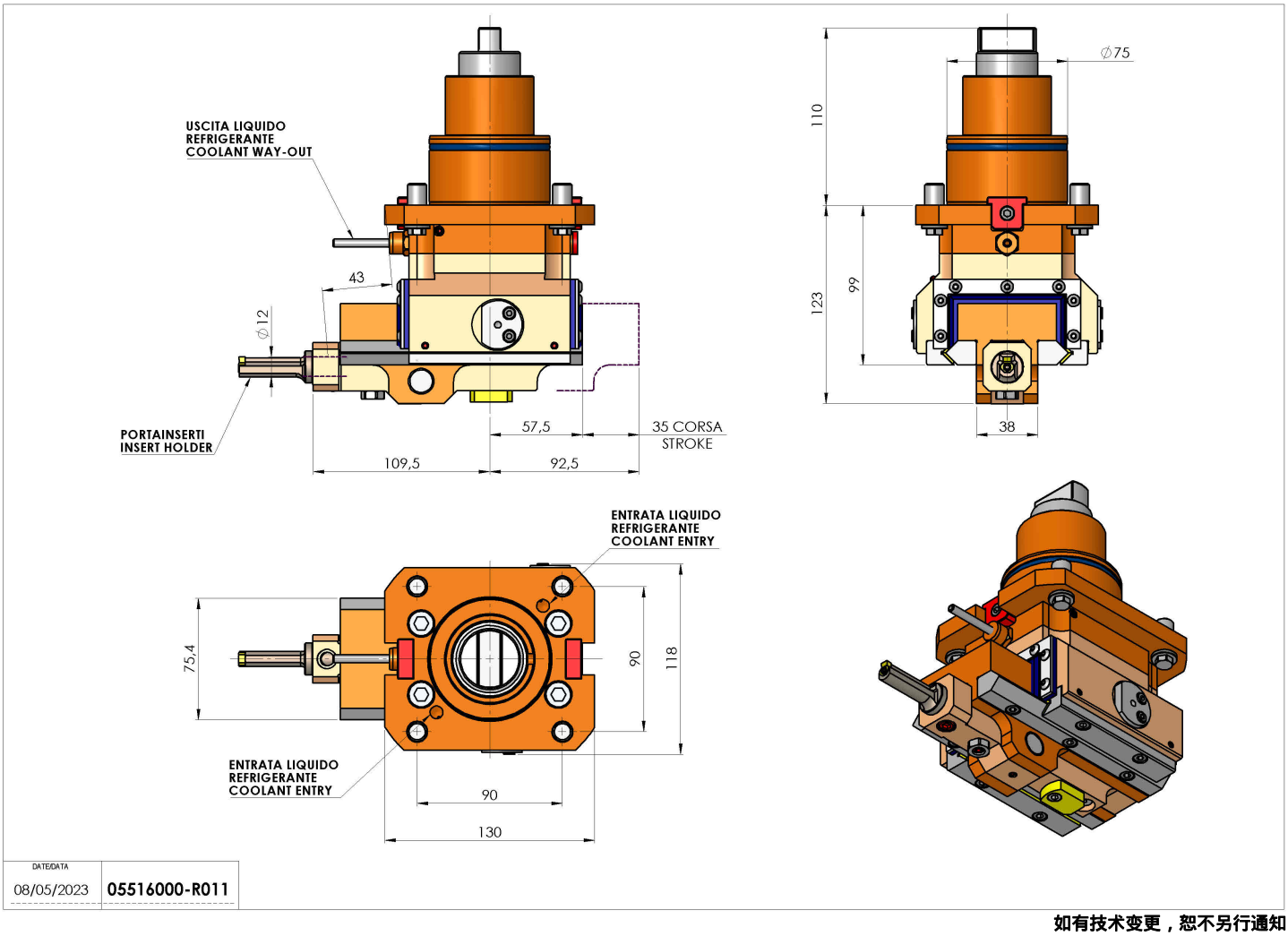


**如有技术变更，恕不另行通知**