05510300 - LT-HOB-SAW BMT65 BD L60 2,5:1 H73

型号	LT-HOB-SAW 滚齿 / 锯片动力刀座
安装方式	BMT 65 BIG DRIVE
刀具输出接口	刀柄套件 Ø16-Ø22-Ø27
冷却方式	外冷
最高转速 [1/min]	in 6000 / out 5000
最大扭矩 [Nm]	in 24 / out 60
传动比	2,5:1
H [mm]	73
H1 [mm]	40
附件	暂无
备注	暂无
安装提示	暂无

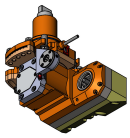

请务必确认动力刀塔上动力刀座尺寸

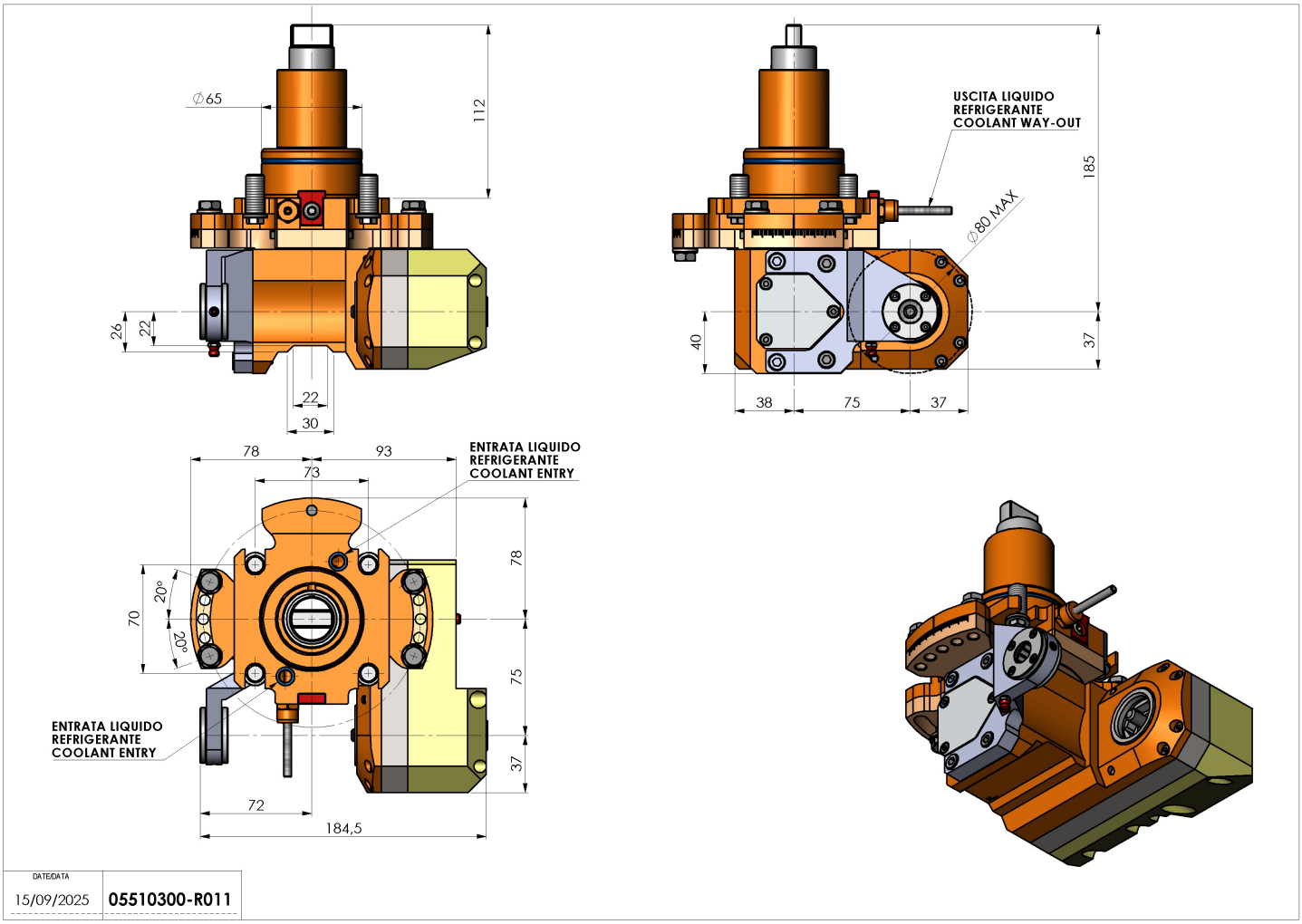

如有技术变更，恕不另行通知