05456000 - LT-A ST65 VDI40 C16 H135

型号	LT-A ST 90°槽加工刀座
安装方式	VDI 40
刀具输出接口	刀柄直径 16
冷却方式	外冷
最高转速 [1/min]	700
最大扭矩 [Nm]	17,5
传动比	1:1
进给推力 [N]	1000
行程 [mm]	65
H [mm]	135
附件	暂无
备注	仅适用于具备 M 功能的机床
安装提示	暂无

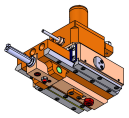

注意：请核对 VDI 齿形的方向

请务必确认动力刀塔上动力刀座尺寸

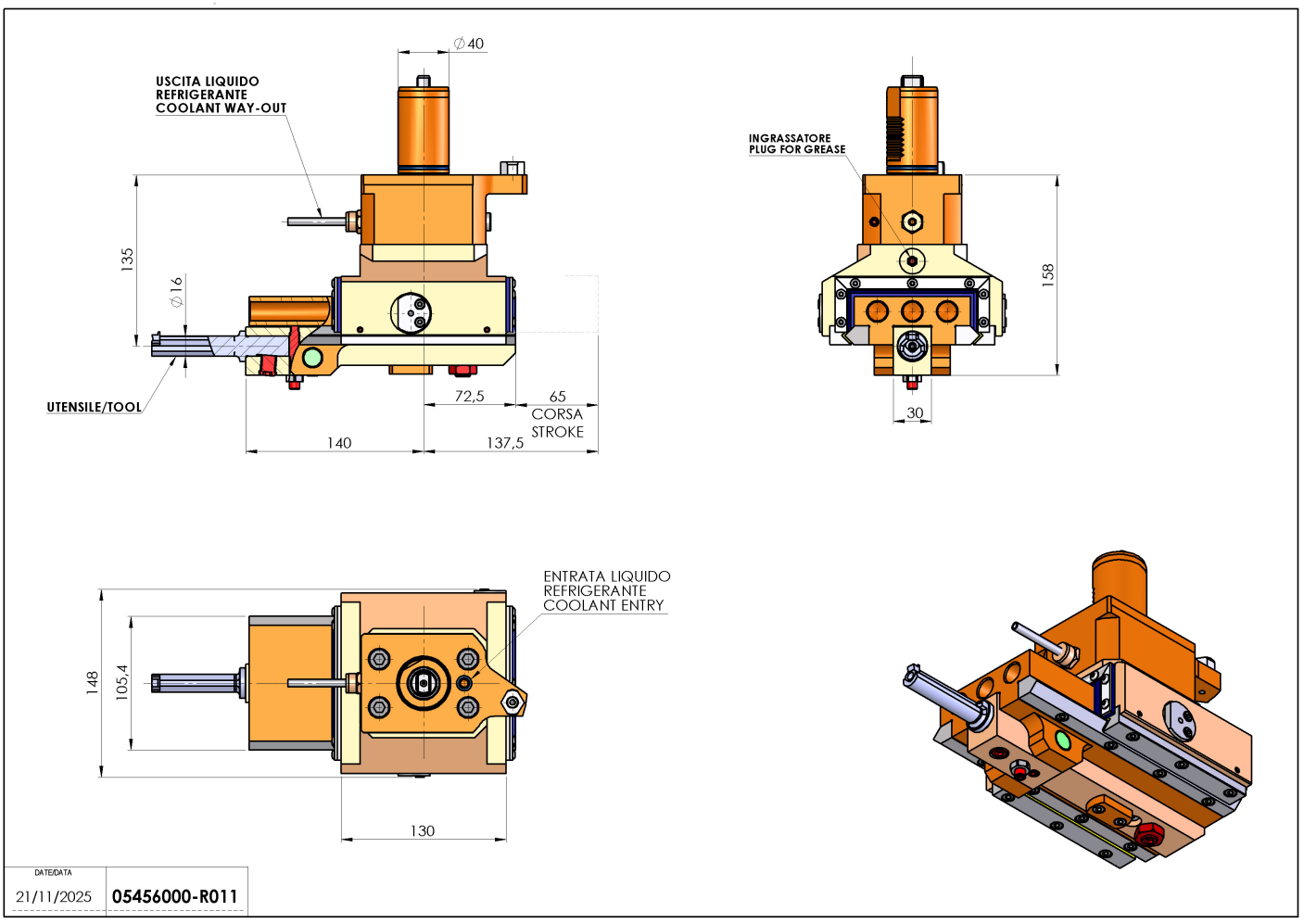

如有技术变更，恕不另行通知