05452000 - LT-S2 D68 ER25 OFS-75 H98

型号	LT-S2 OFS 偏心双位0°动力刀座
安装方式	圆柱形刀柄 68
刀具输出接口	弹簧夹头ER25
冷却方式	外冷
偏心 [mm]	75
旋转方向	r1 r2
最高转速 [1/min]	5000
最大扭矩 [Nm]	50
传动比	1:1
H [mm]	98
附件	暂无
备注	暂无
安装提示	仅适用于主主轴

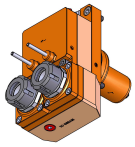

请务必确认动力刀塔上动力刀座尺寸

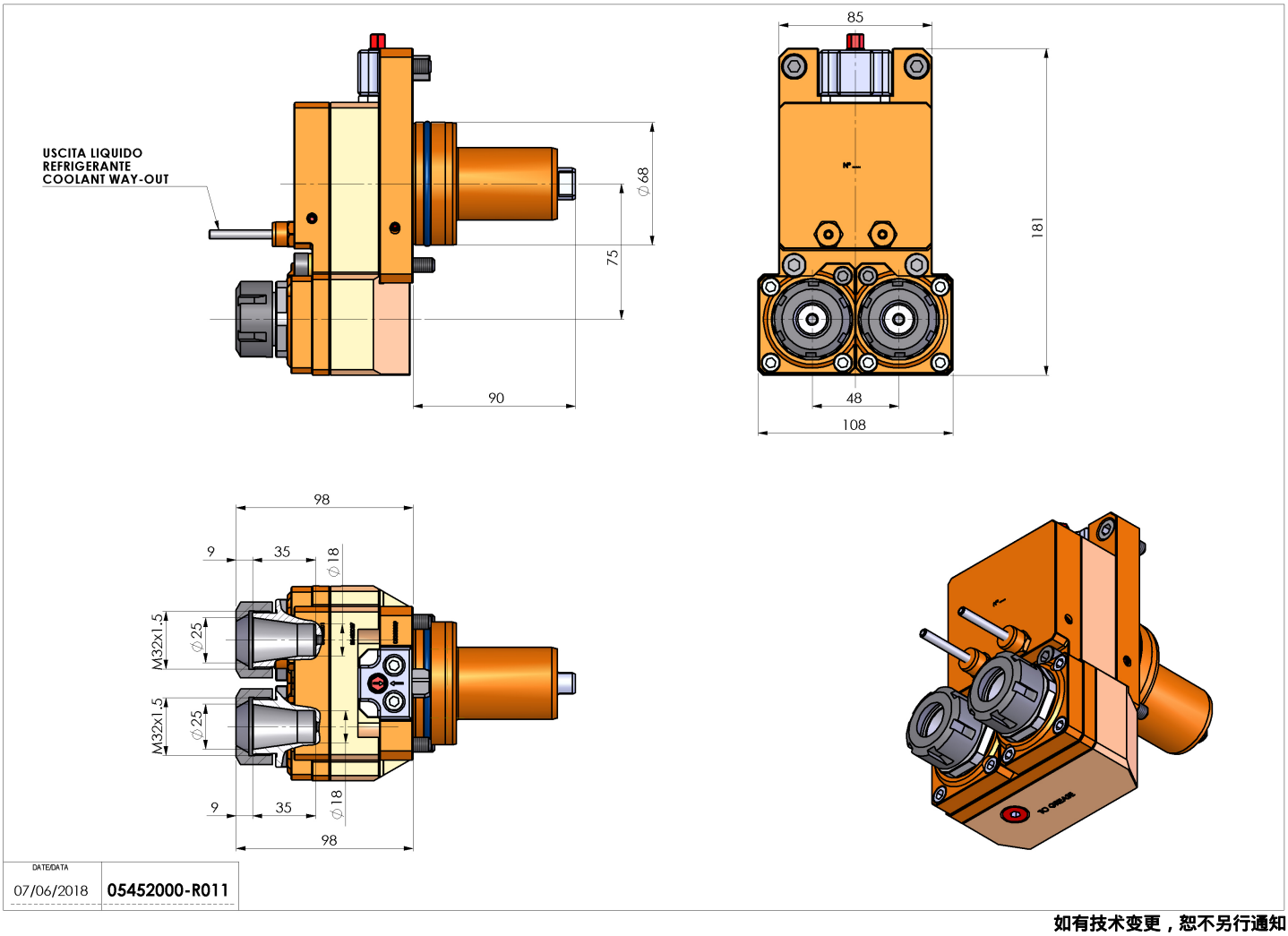

如有技术变更，恕不另行通知