05450300 - LT-A D68 ER25F OFS1:1.75 H84.5

型号	LT-A OFS 偏心90°动力刀座
安装方式	圆柱形刀柄 68
刀具输出接口	弹簧夹头ER25F（短螺母）
冷却方式	外冷
旋转方向	r1 r2 r3
最高转速 [1/min]	10000
最大扭矩 [Nm]	25
传动比	1:1,75
H [mm]	84,5
H1 [mm]	32,5
附件	暂无
备注	暂无
安装提示	仅适用于副主轴

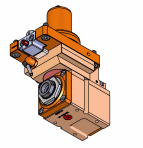

请务必确认动力刀塔上动力刀座尺寸

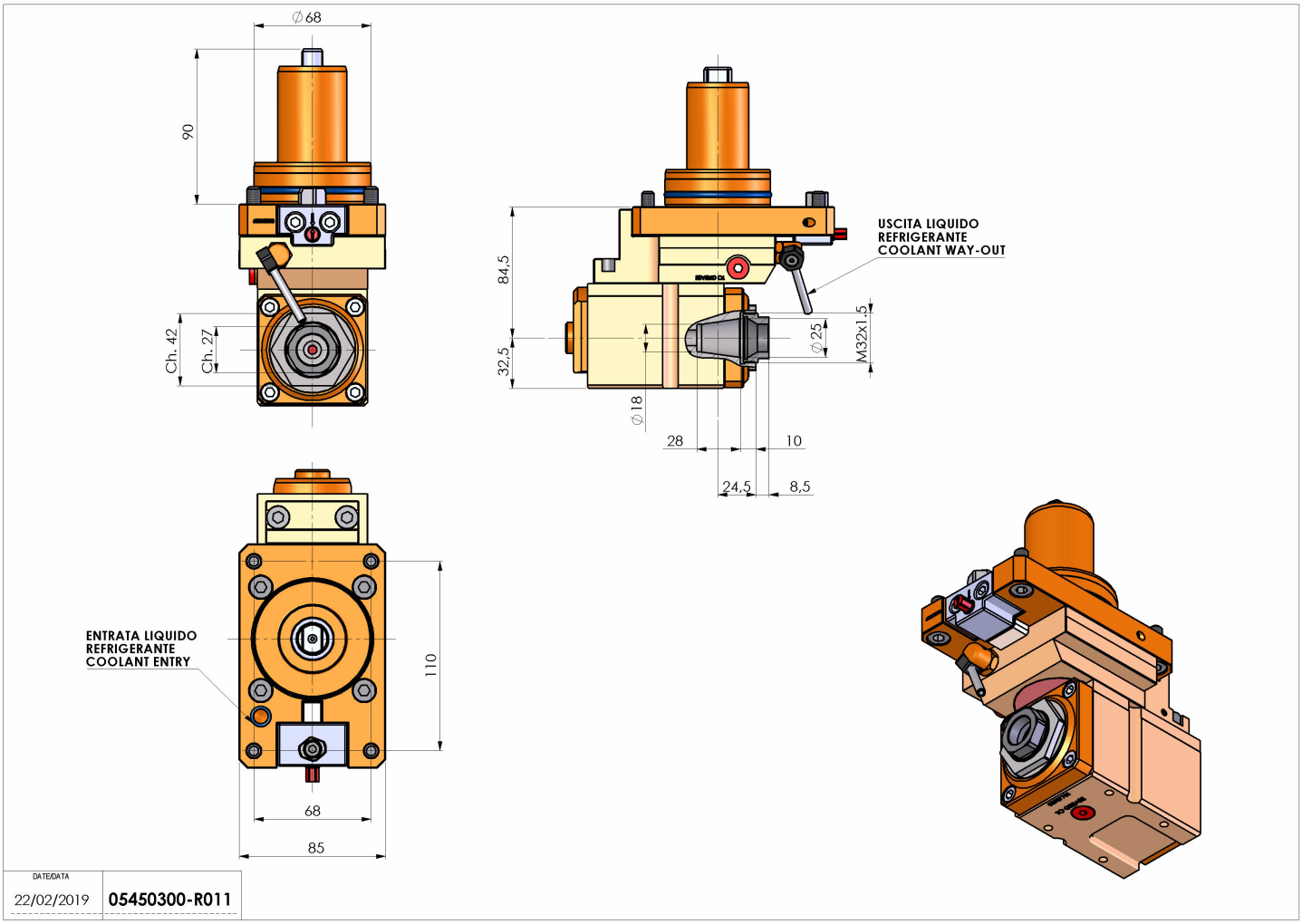

如有技术变更，恕不另行通知