05450100 - LT-A D68 ER32F-32F HS H80

型号	LT-A DBL 双向90°动力刀座
安装方式	圆柱形刀柄 68
刀具输出接口	弹簧夹头ER32F (短螺母)
冷却方式	外冷
旋转方向	r1 r2 r3
最高转速 [1/min]	10000
最大扭矩 [Nm]	63
传动比	1:1
H [mm]	80
H1 [mm]	38
附件	暂无
备注	已由代码 05450400 替代
安装提示	仅适用于主主轴

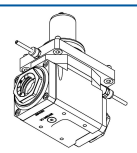

REPLACED BY 05450400

请务必确认动力刀塔上动力刀座尺寸

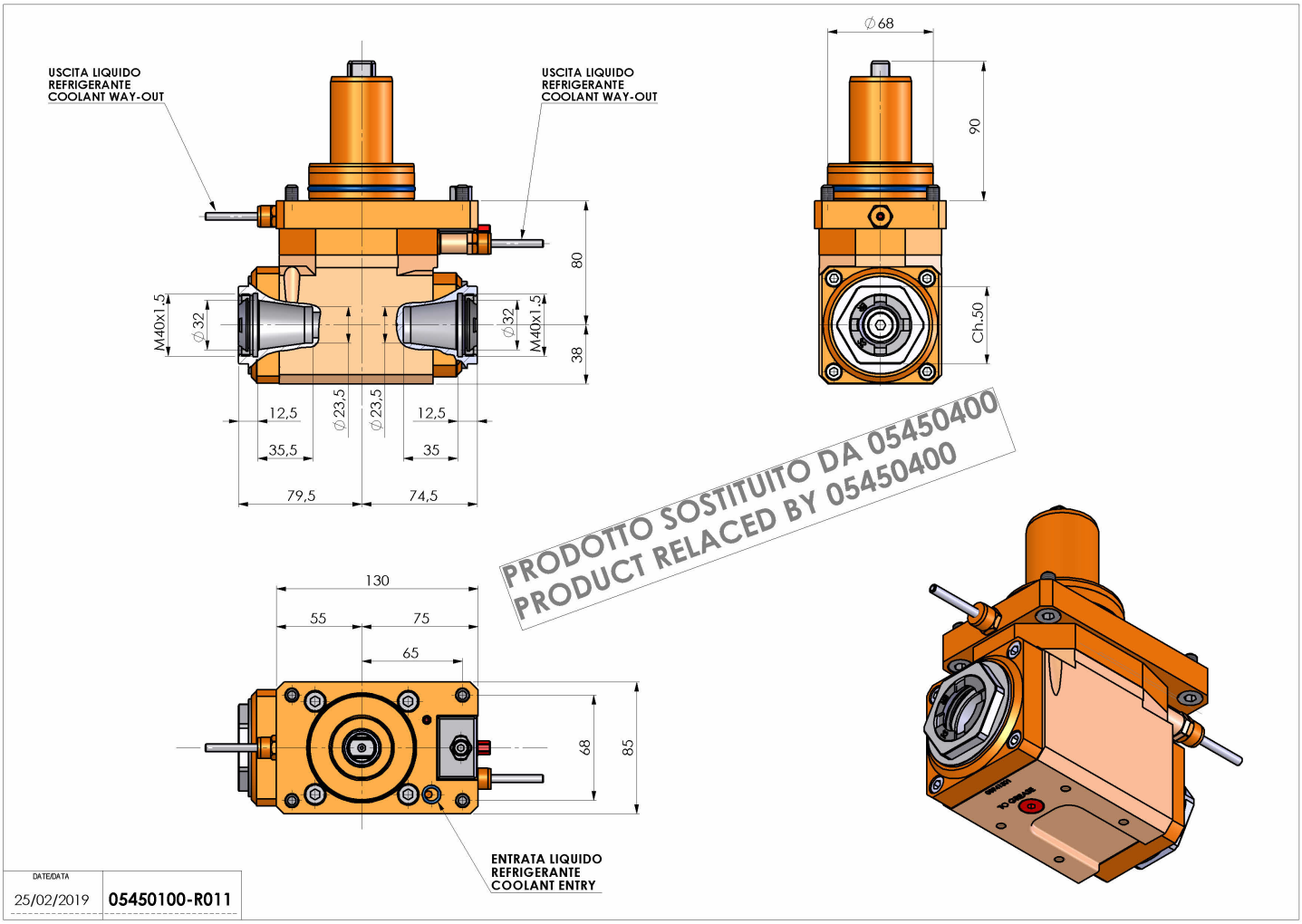

如有技术变更，恕不另行通知