05415300 - LT-S D35 ER20F H50

型号	LT-S 0°动力刀座
安装方式	圆柱形刀柄 35
刀具输出接口	弹簧夹头ER20F（短螺母）
冷却方式	外冷
旋转方向	r1 r2
最高转速 [1/min]	12000
最大扭矩 [Nm]	25
传动比	1:1
H [mm]	50
附件	暂无
备注	暂无
安装提示	暂无

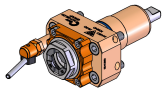

请务必确认动力刀塔上动力刀座尺寸

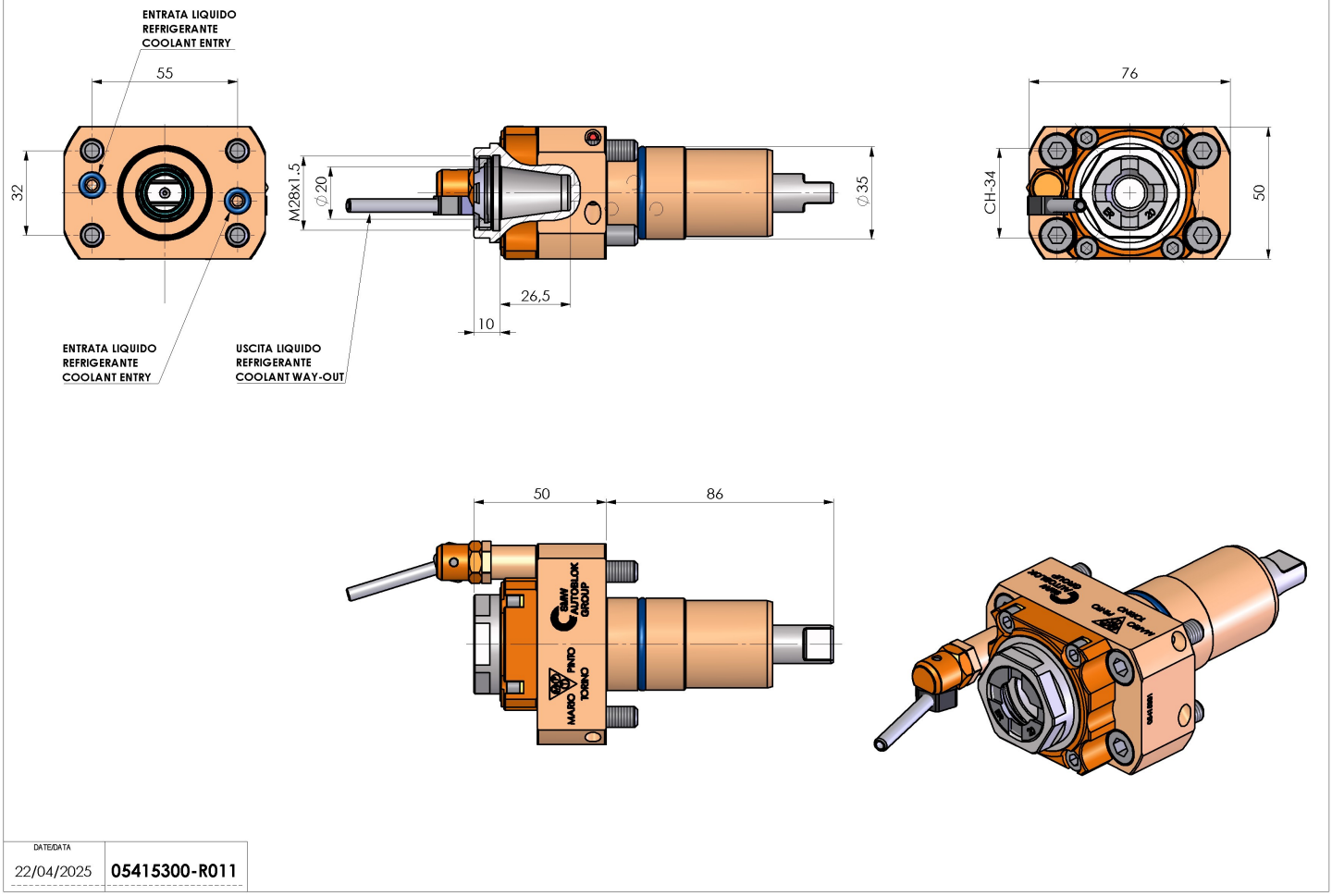

DATE/DATA	
22/04/2025	05415300-R011

如有技术变更，恕不另行通知