05411200 - LT-HOB-SAW D65 L60 1:1 H73

型号	LT-HOB-SAW 滚齿 / 锯片动力刀座
安装方式	圆柱形刀柄 65
刀具输出接口	刀柄套件 Ø16-Ø22-Ø27
冷却方式	外冷
最高转速 [1/min]	6000
最大扭矩 [Nm]	63
传动比	1:1
H [mm]	73
H1 [mm]	40
附件	暂无
备注	暂无
安装提示	暂无

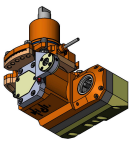

请务必确认动力刀塔上动力刀座尺寸

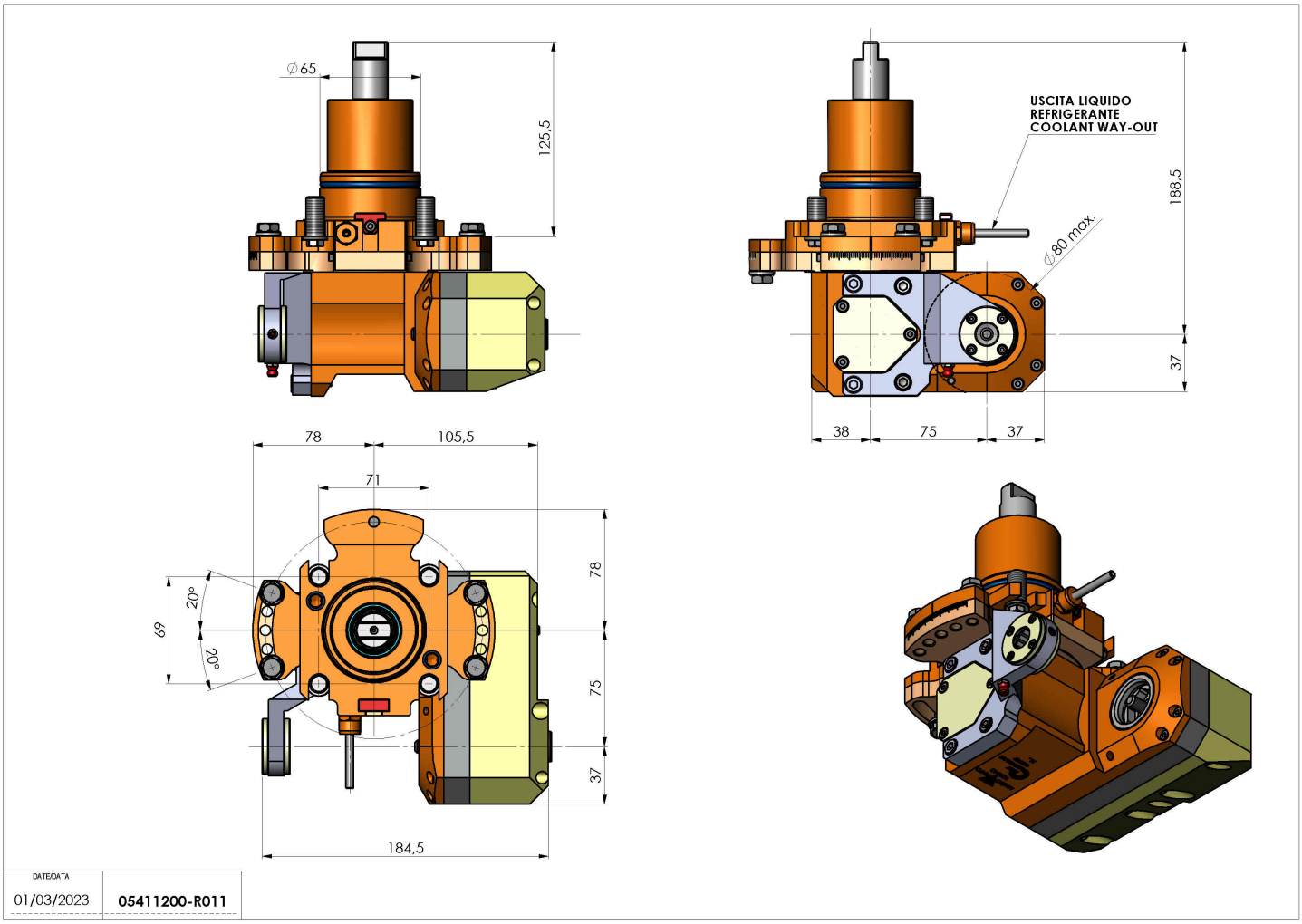

如有技术变更，恕不另行通知