05364100 - LT-S D55.4 ER32F OFS63.5 LR HRF 2:1 H86.5

型号	LT-S OFS 0°偏心动力刀座
安装方式	圆柱形刀柄 55.4
刀具输出接口	弹簧夹头ER32F (短螺母)
冷却方式	HRF 内冷
偏心 [mm]	63.5
旋转方向	r1 r2
最高转速 [1/min]	in 6000 / out 3000
最大扭矩 [Nm]	in 25 / out 50
传动比	2:1
H [mm]	86.5
最大压力 [bar]	80
附件	暂无
备注	暂无
安装提示	暂无

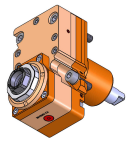

请务必确认动力刀塔上动力刀座尺寸

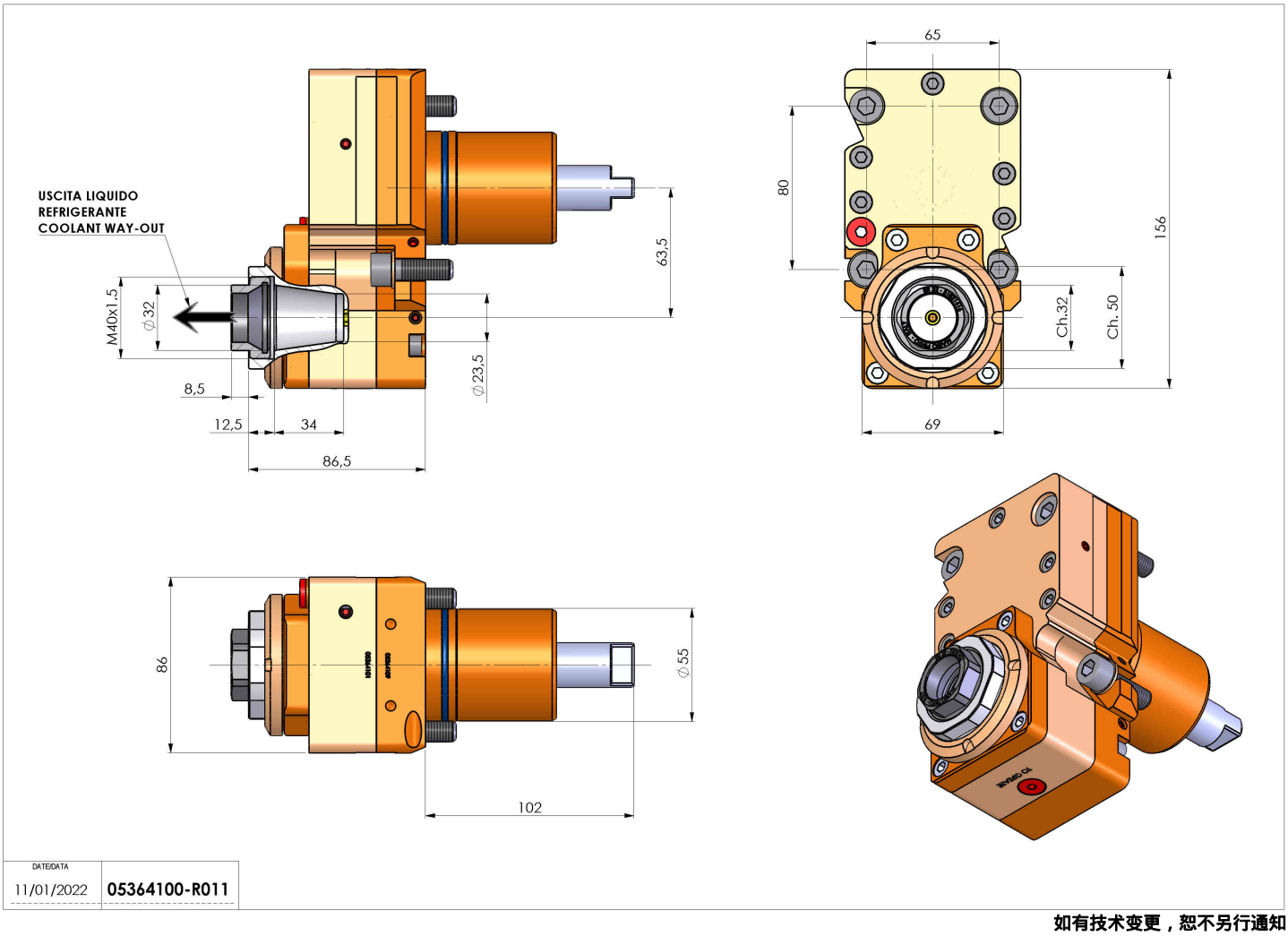

如有技术变更，恕不另行通知