05353500 - LT-S VDI40 ER32 OFS50 HRF H120 MZ

型号	LT-S OFS 0°偏心动力刀座
安装方式	VDI 40
刀具输出接口	弹簧夹头ER32
冷却方式	HRF 内冷
偏心 [mm]	50
旋转方向	r1 r2
最高转速 [1/min]	6000
最大扭矩 [Nm]	63
传动比	1:1
H [mm]	120
最大压力 [bar]	80
附件	暂无
备注	暂无
安装提示	仅适用于主主轴



注意：请核对 VDI 齿形的方向

请务必确认动力刀塔上动力刀座尺寸

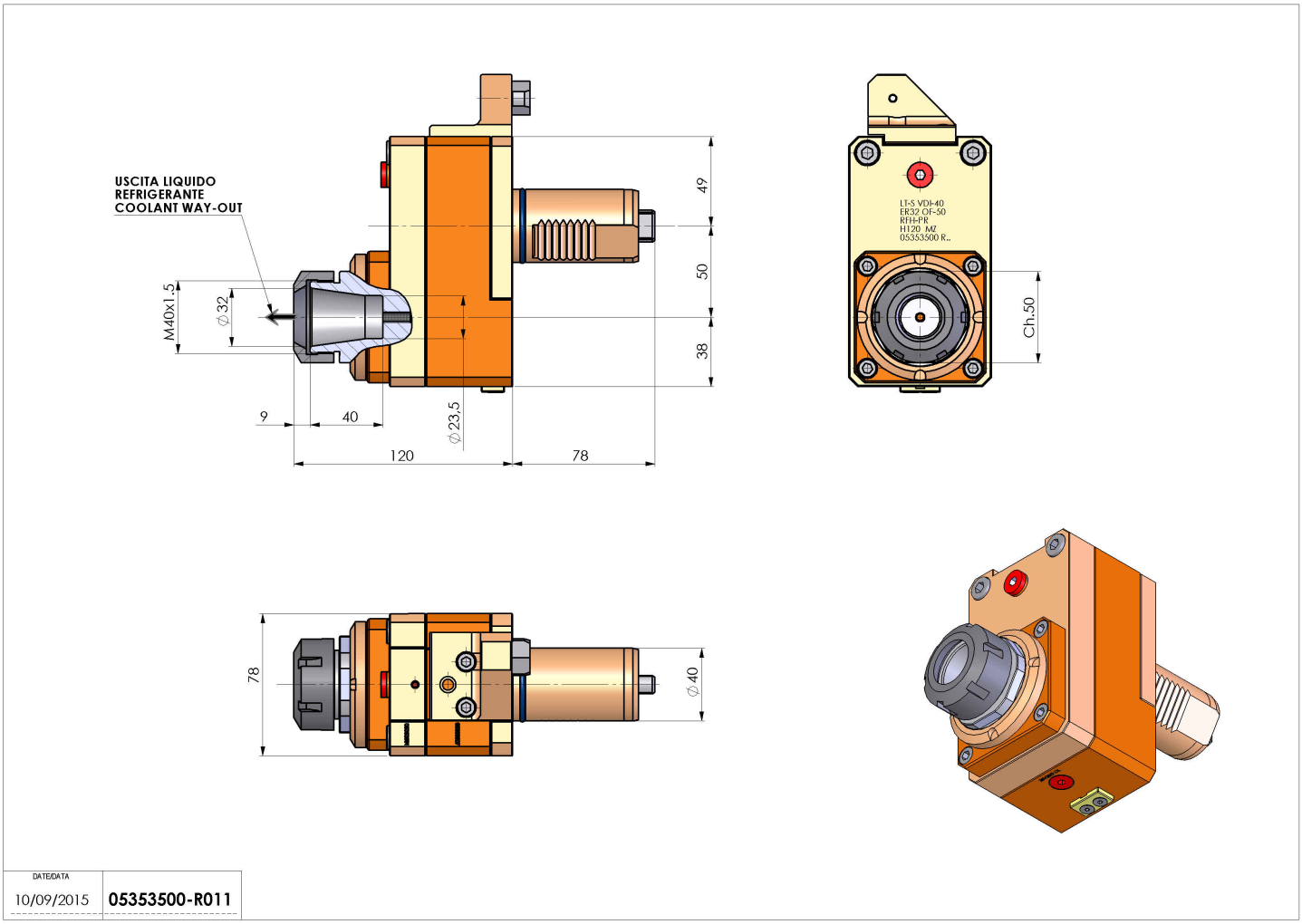

如有技术变更，恕不另行通知