05334200 - LT-A BMT55 DIN138-22 LR 2:1 H85

型号	LT-A 90°动力刀座
安装方式	BMT 55
刀具输出接口	面铣刀刀柄 DIN138 D22
冷却方式	外冷
旋转方向	r1 r2
最高转速 [1/min]	in 6000 / out 3000
最大扭矩 [Nm]	in 70 / out 140
传动比	2:1
H [mm]	85
H1 [mm]	38
附件	暂无
备注	暂无
安装提示	暂无

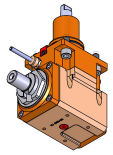

请务必确认动力刀塔上动力刀座尺寸

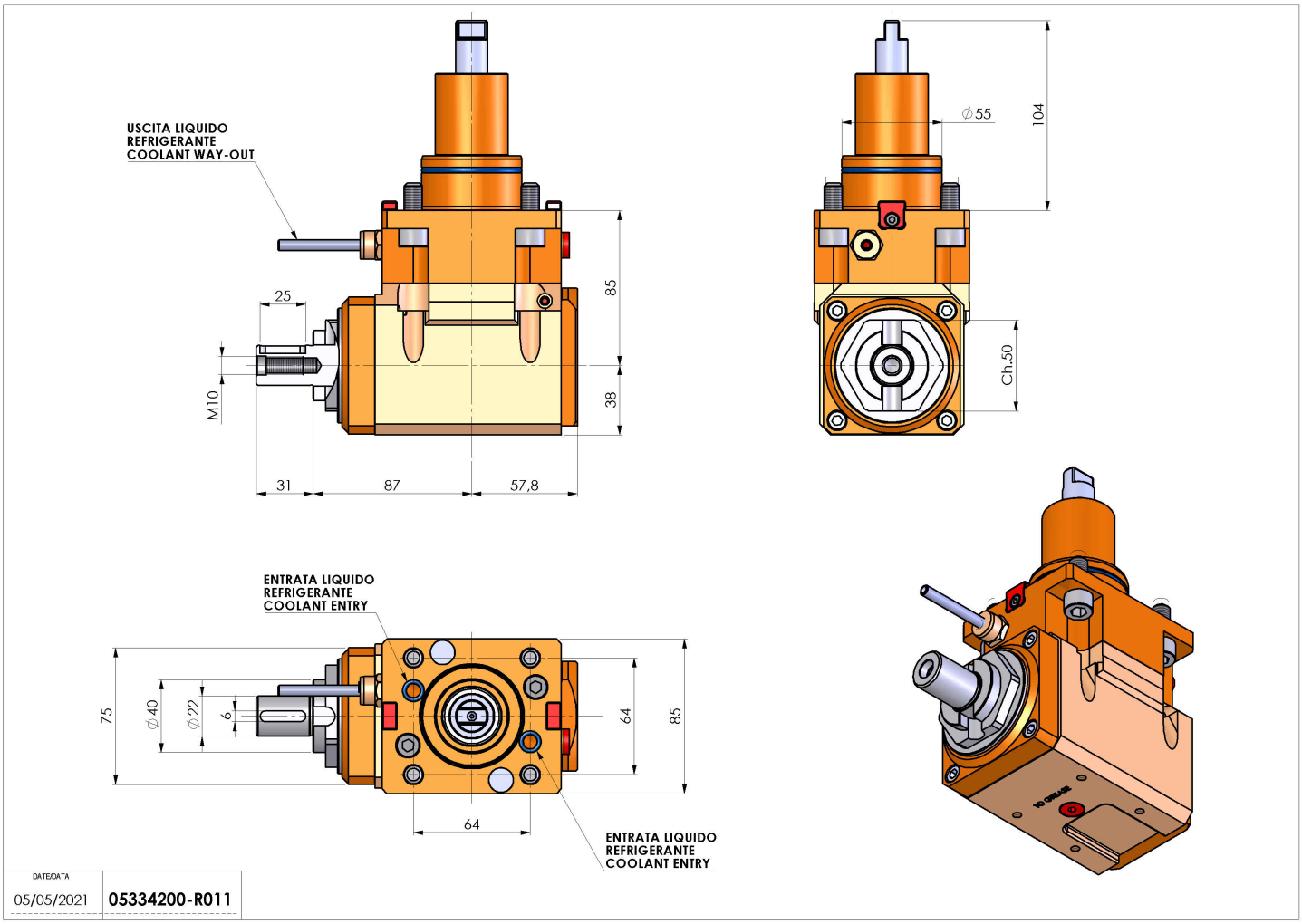

如有技术变更，恕不另行通知