05334000 - LT-S BMT55 HSK40 RF H67,5

型号	LT-S 0°动力刀座
安装方式	BMT 55
刀具输出接口	快换刀柄 HSK40
冷却方式	内冷
旋转方向	r1 r2
最高转速 [1/min]	6000
最大扭矩 [Nm]	40
传动比	1:1
H [mm]	67.5
最大压力 [bar]	20
附件	暂无
备注	暂无
安装提示	暂无

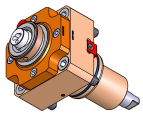

请务必确认动力刀塔上动力刀座尺寸

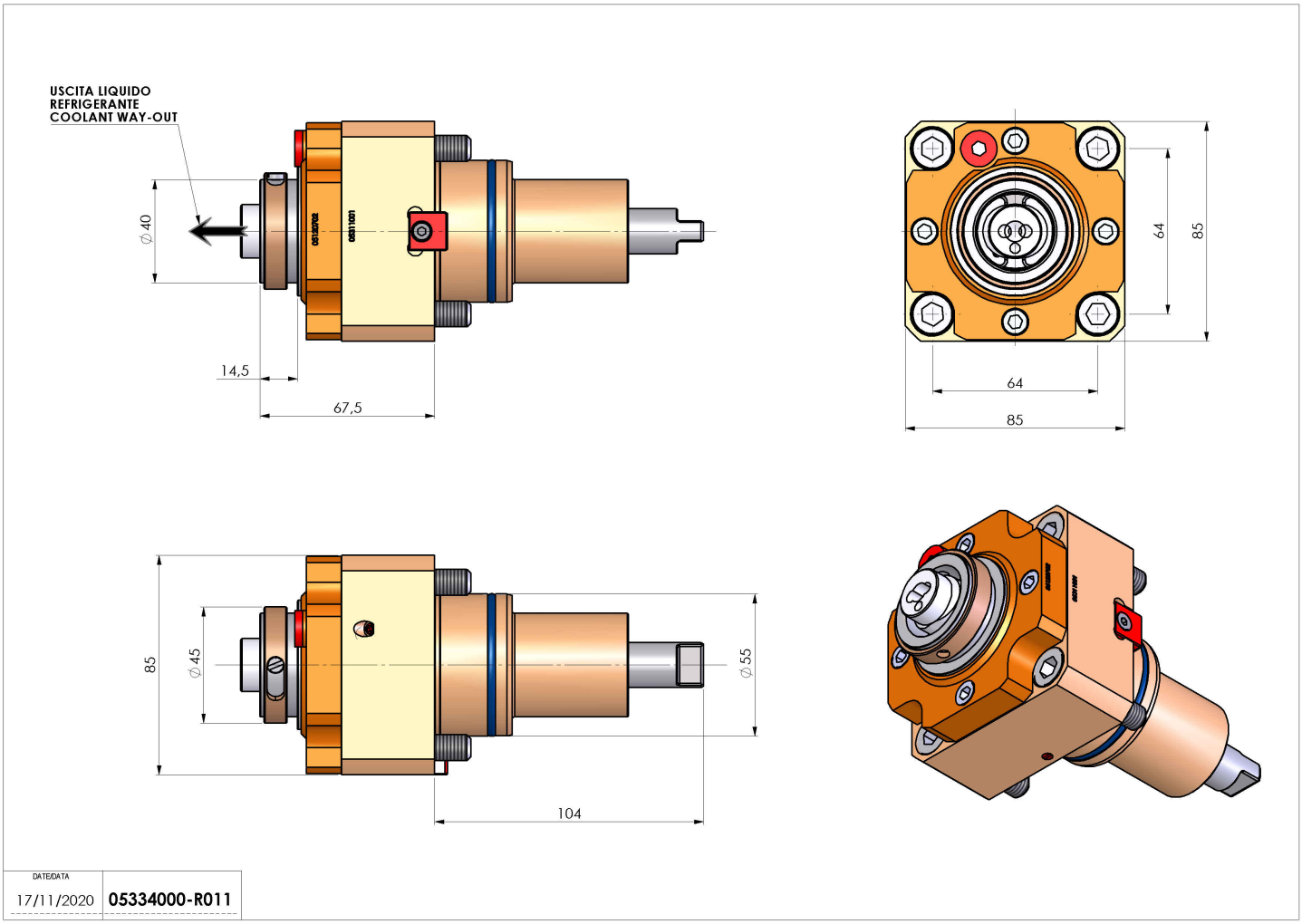

如有技术变更，恕不另行通知