05333200 - SUPP ALB AX D10-30 BMT55 H65.5

型号	SHAFT SUPPORT 轴支撑座
安装方式	BMT 55
刀具输出接口	轴支撑座 D10-30
冷却方式	
H [mm]	65.5
最小 Ø [mm]	10
最大 Ø [mm]	30
附件	暂无
备注	暂无
安装提示	下刀塔

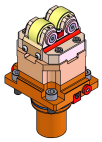

请务必确认动力刀塔上动力刀座尺寸

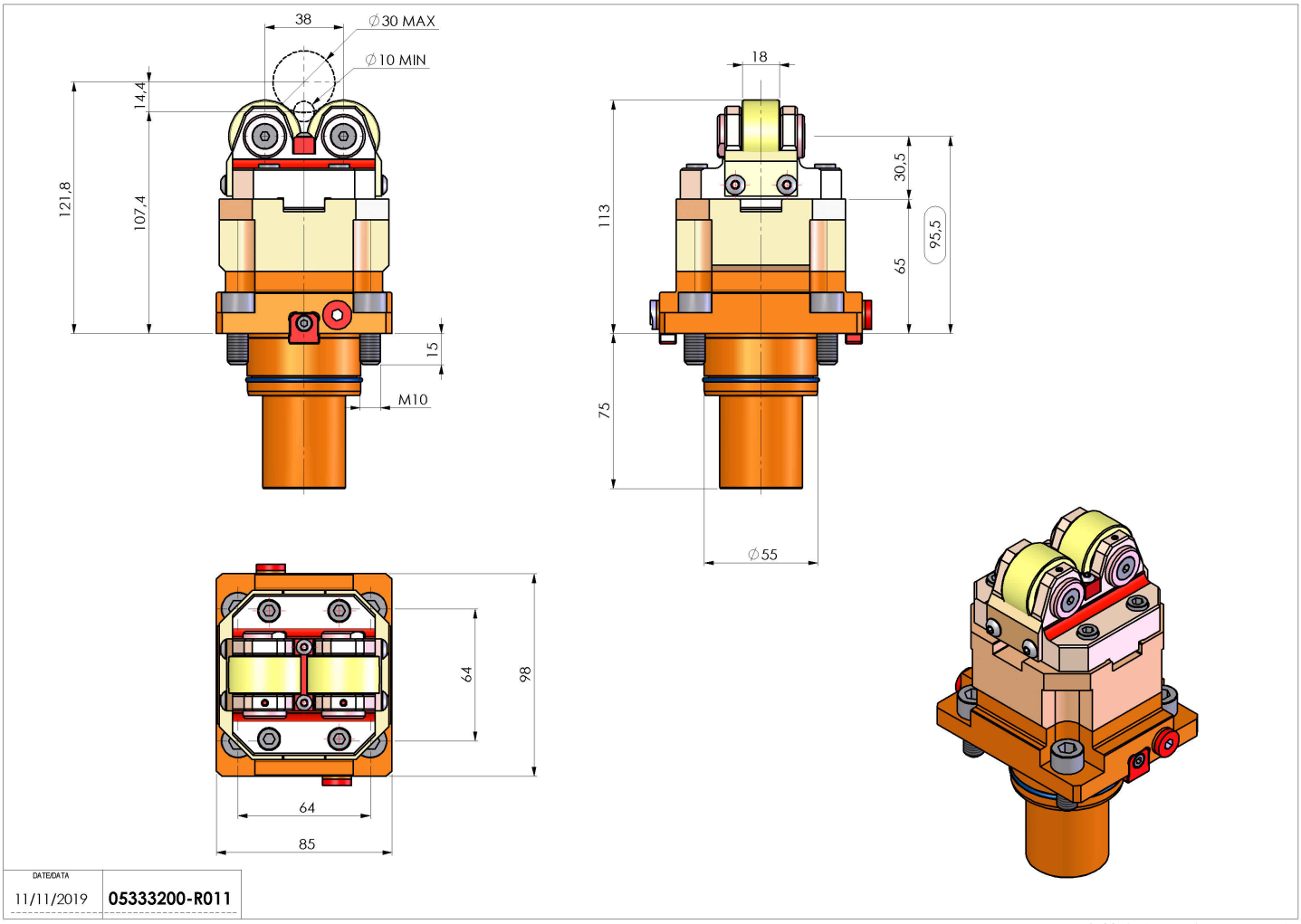

如有技术变更，恕不另行通知