05333000 - LT-S BMT85 ISO-BT40 OFS110 RF LR 2:1 H80

型号	LT-S OFS 0°偏心动力刀座
安装方式	BMT 85
刀具输出接口	快换刀柄 ISO-BT40
冷却方式	内冷
偏心 [mm]	110
旋转方向	r1 r2
最高转速 [1/min]	in 4000 / out 2000
最大扭矩 [Nm]	in 90 / out 180
传动比	2:1
H [mm]	80
最大压力 [bar]	20
附件	暂无
备注	暂无
安装提示	暂无

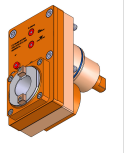

请务必确认动力刀塔上动力刀座尺寸

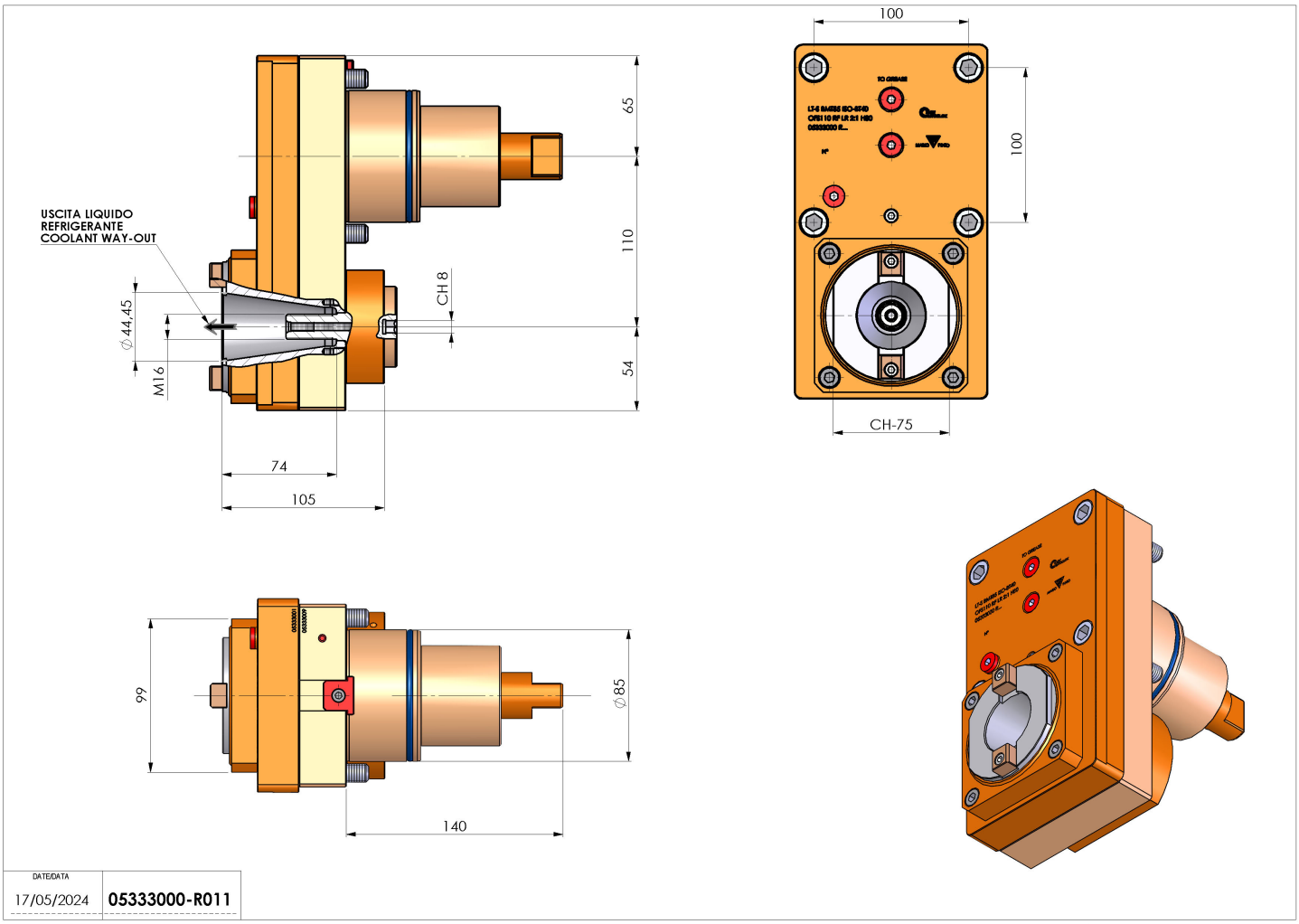

如有技术变更，恕不另行通知