05314200 - LT-S BMT65 BD ER32F OFS76 RF LR H106

型号	LT-S OFS 0°偏心动力刀座
安装方式	BMT 65 BIG DRIVE
刀具输出接口	弹簧夹头ER32F（短螺母）
冷却方式	内冷
偏心 [mm]	76
旋转方向	r1 r2
最高转速 [1/min]	6000
最大扭矩 [Nm]	63
传动比	1:1
H [mm]	106
最大压力 [bar]	20
附件	暂无
备注	暂无
安装提示	暂无

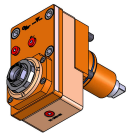

请务必确认动力刀塔上动力刀座尺寸

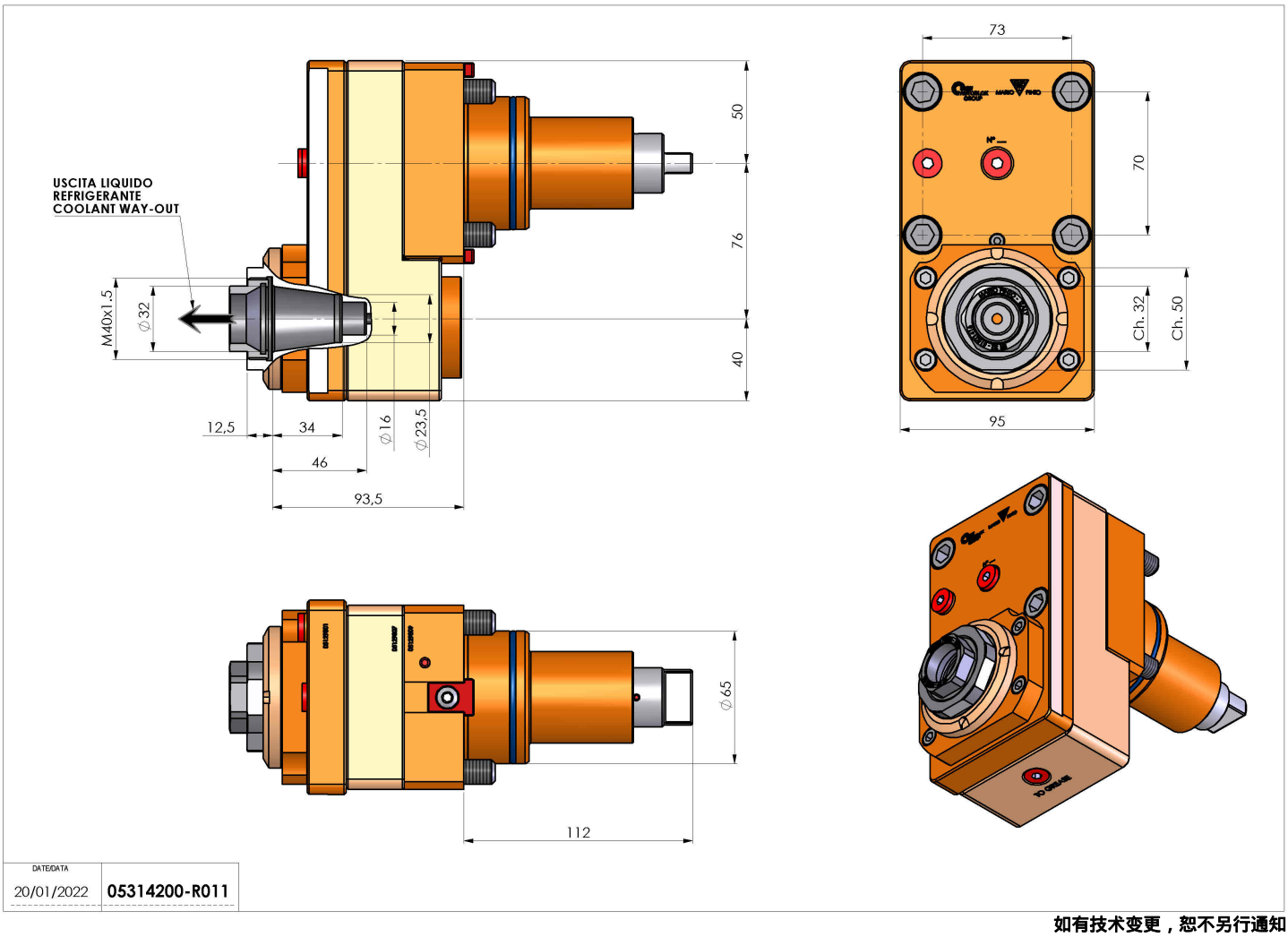

如有技术变更，恕不另行通知