05309600 - LTS BMT85 138-27OFS952:1H121AY

型号	LT-S OFS 0°偏心动力刀座
安装方式	BMT 85
刀具输出接口	面铣刀刀柄 DIN138 D27
冷却方式	外冷
偏心 [mm]	95
旋转方向	r1 r2
最高转速 [1/min]	6000
最大扭矩 [Nm]	50
传动比	2:1
H [mm]	121
附件	暂无
备注	暂无
安装提示	暂无

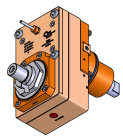

请务必确认动力刀塔上动力刀座尺寸

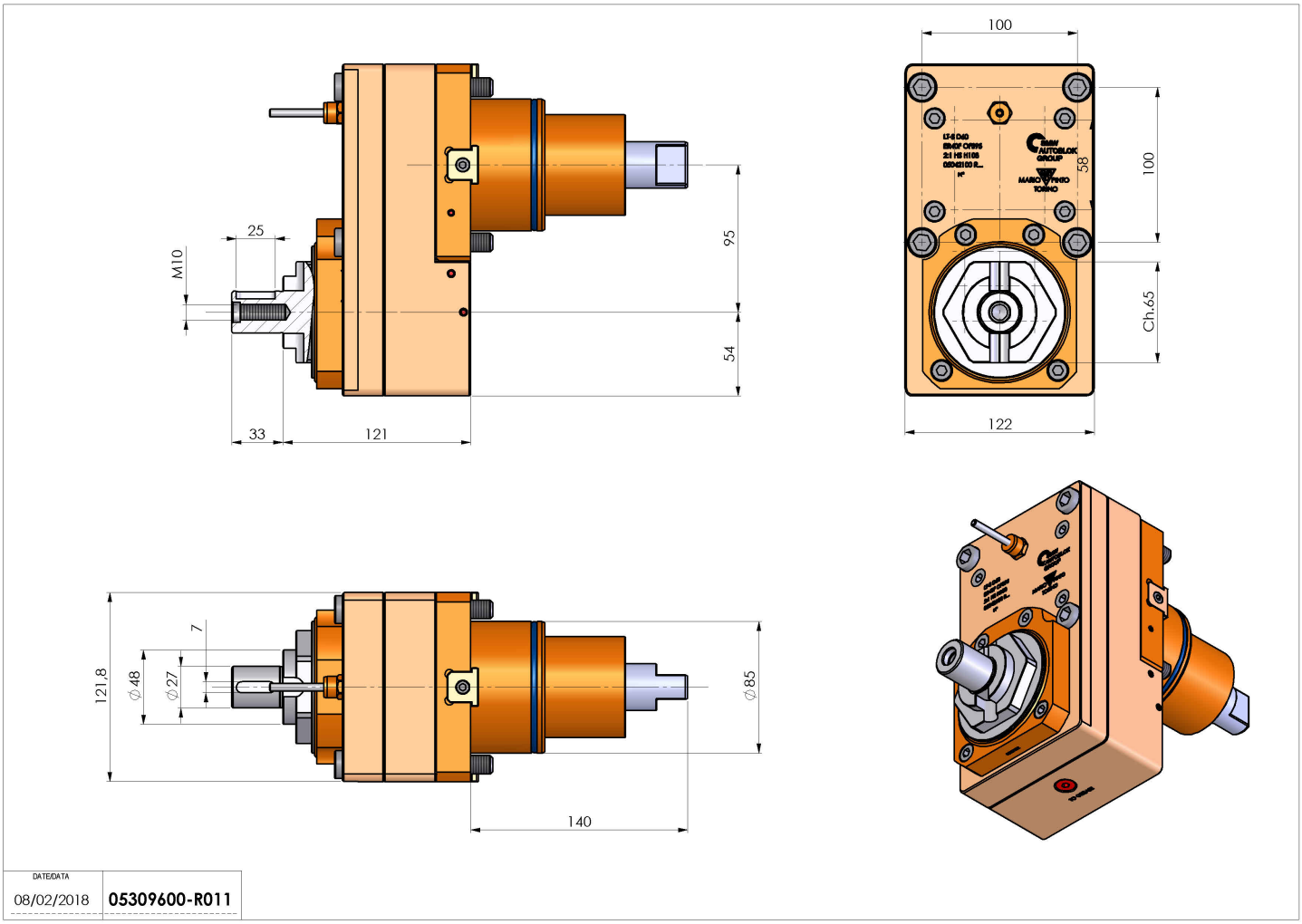

如有技术变更，恕不另行通知