05306900 - LT-A BMT85 ER50 LR 2:1 H85

型号	LT-A 90°动力刀座
安装方式	BMT 85
刀具输出接口	弹簧夹头ER50
冷却方式	外冷
旋转方向	r1 r2
最高转速 [1/min]	in 4000 / out 2000
最大扭矩 [Nm]	in 120 / out 240
传动比	2:1
H [mm]	85
H1 [mm]	52
附件	暂无
备注	暂无
安装提示	暂无

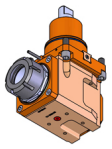

请务必确认动力刀塔上动力刀座尺寸

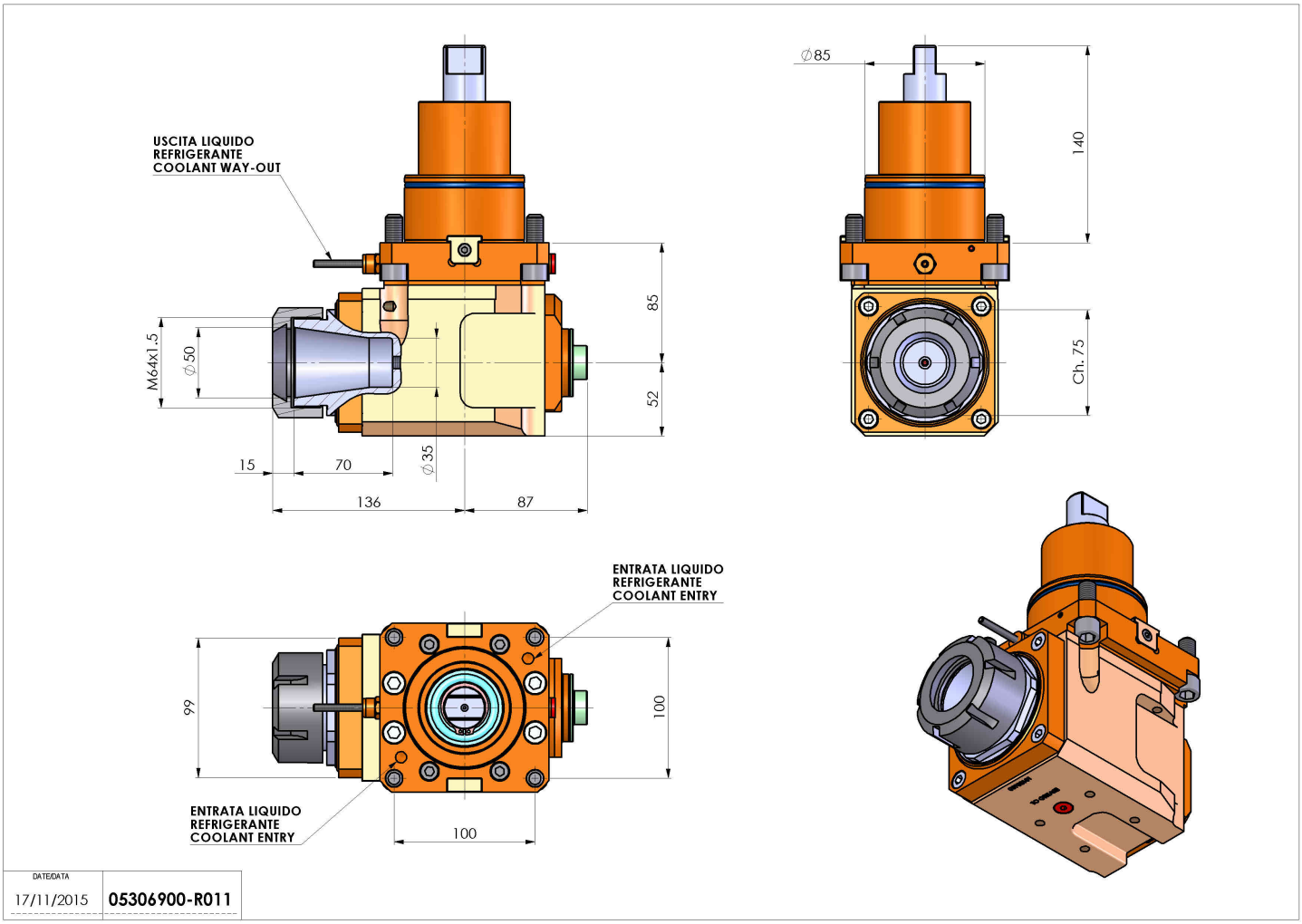

如有技术变更，恕不另行通知