05306600 - LT-S-A BMT85 ER32F-32F H132-85

型号	LT-S-A 90°&0°动力刀座
安装方式	BMT 85
刀具输出接口	弹簧夹头ER32F（短螺母）
冷却方式	外冷
旋转方向	r1 r2 r3
最高转速 [1/min]	4000
最大扭矩 [Nm]	50
传动比	1:1
H [mm]	133-85
附件	暂无
备注	特殊产品，请联系销售部门
安装提示	暂无

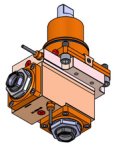

请务必确认动力刀塔上动力刀座尺寸

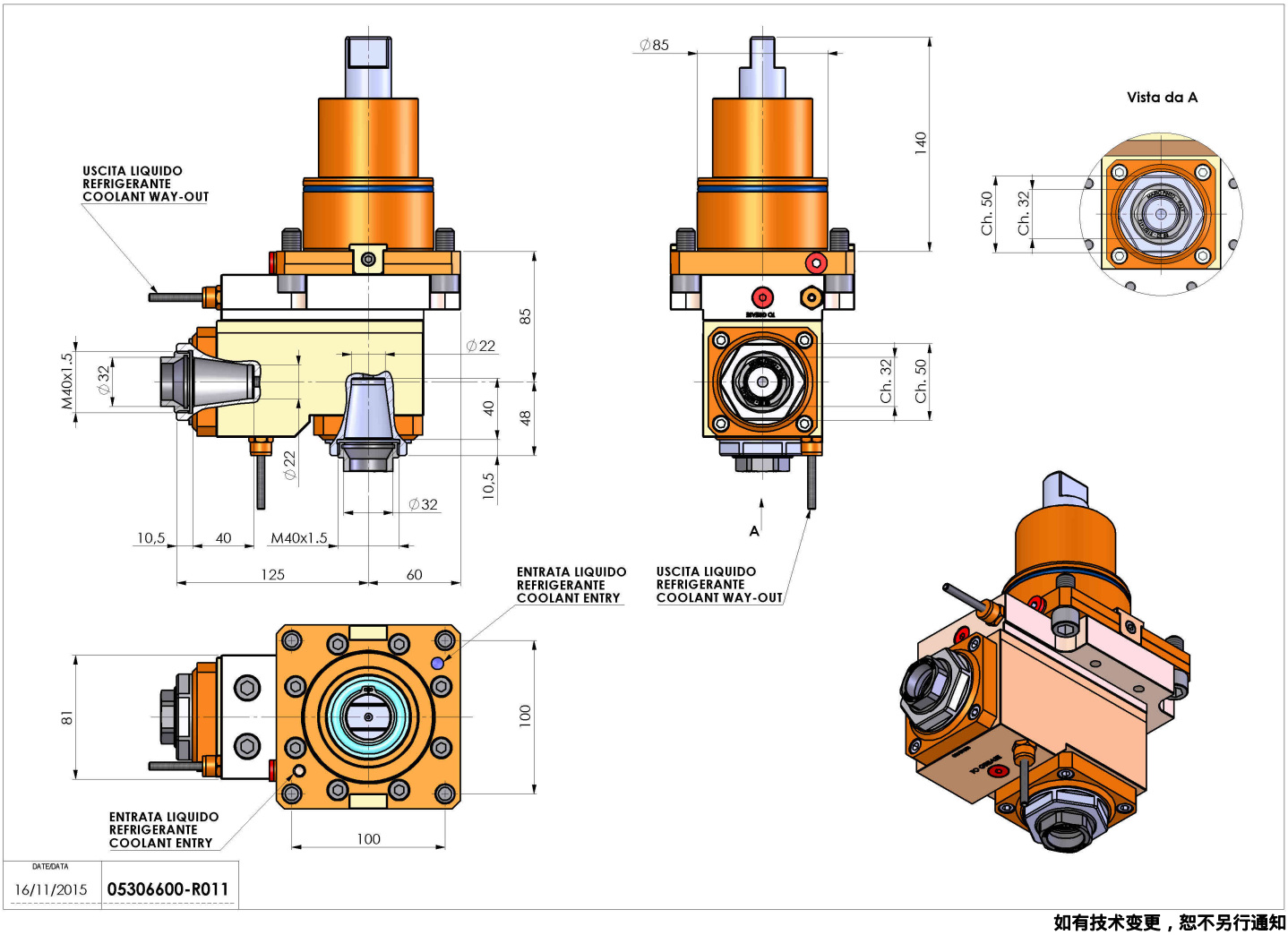

如有技术变更，恕不另行通知