05305800 - LT-S BMT75ER40F OF801:1.47H108

型号	LT-S OFS 0°偏心动力刀座
安装方式	BMT 75
刀具输出接口	弹簧夹头ER40F（短螺母）
冷却方式	外冷
偏心 [mm]	80
旋转方向	r1 r2
最高转速 [1/min]	in 4080 / out 6000
最大扭矩 [Nm]	in 176 / out 120
传动比	1:1,47
H [mm]	108
附件	暂无
备注	暂无
安装提示	暂无

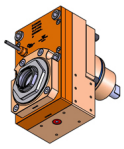

请务必确认动力刀塔上动力刀座尺寸

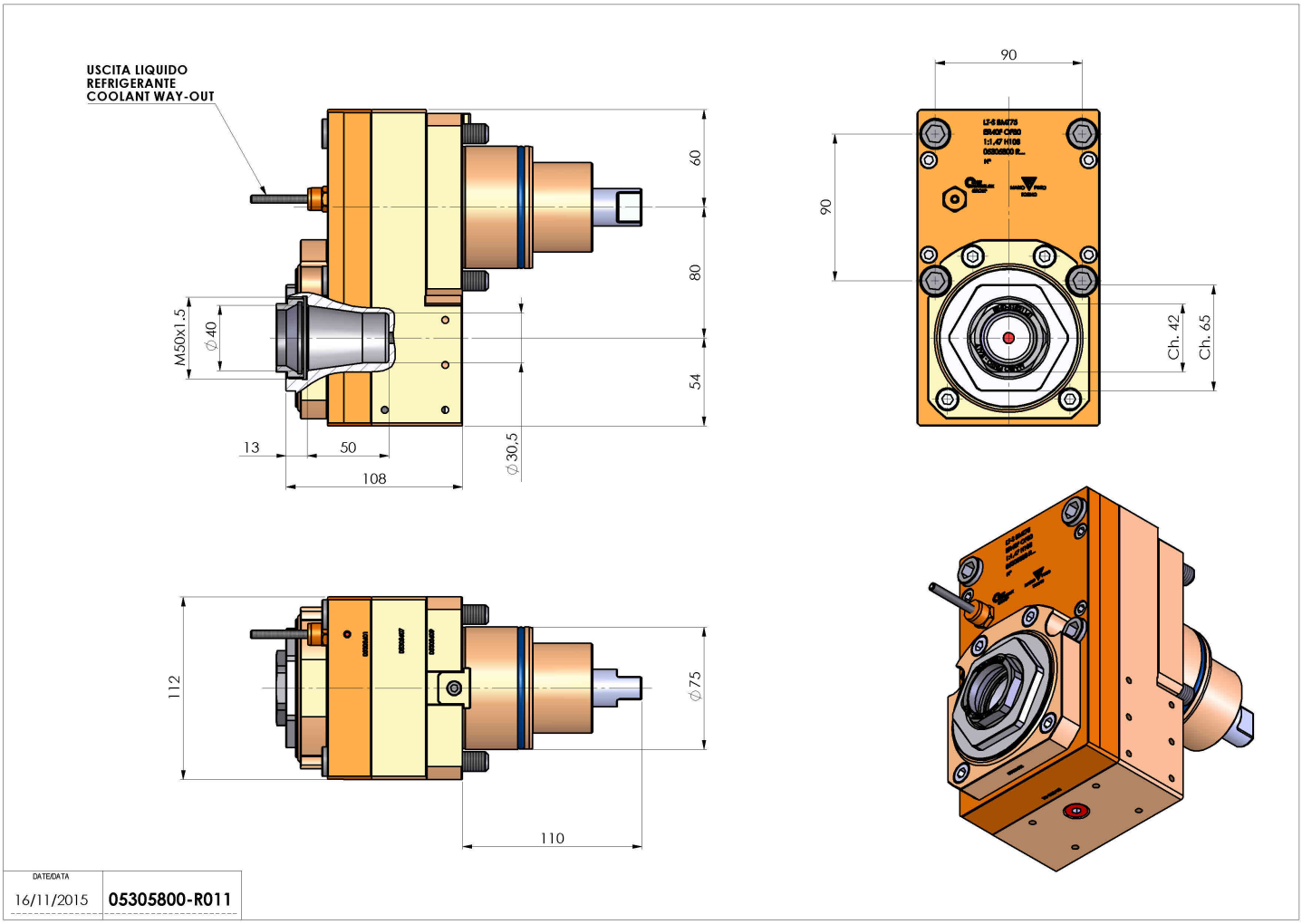

如有技术变更，恕不另行通知