05304200 - LT-A BMT65 ISO-BT40 LR RF H82

型号	LT-A 90°动力刀座
安装方式	BMT 65
刀具输出接口	快换刀柄 ISO-BT40
冷却方式	内冷
旋转方向	r1 r2
最高转速 [1/min]	6000
最大扭矩 [Nm]	63
传动比	1:1
H [mm]	82
H1 [mm]	52
最大压力 [bar]	20
附件	暂无
备注	暂无
安装提示	暂无

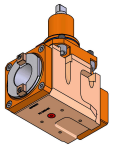

请务必确认动力刀塔上动力刀座尺寸

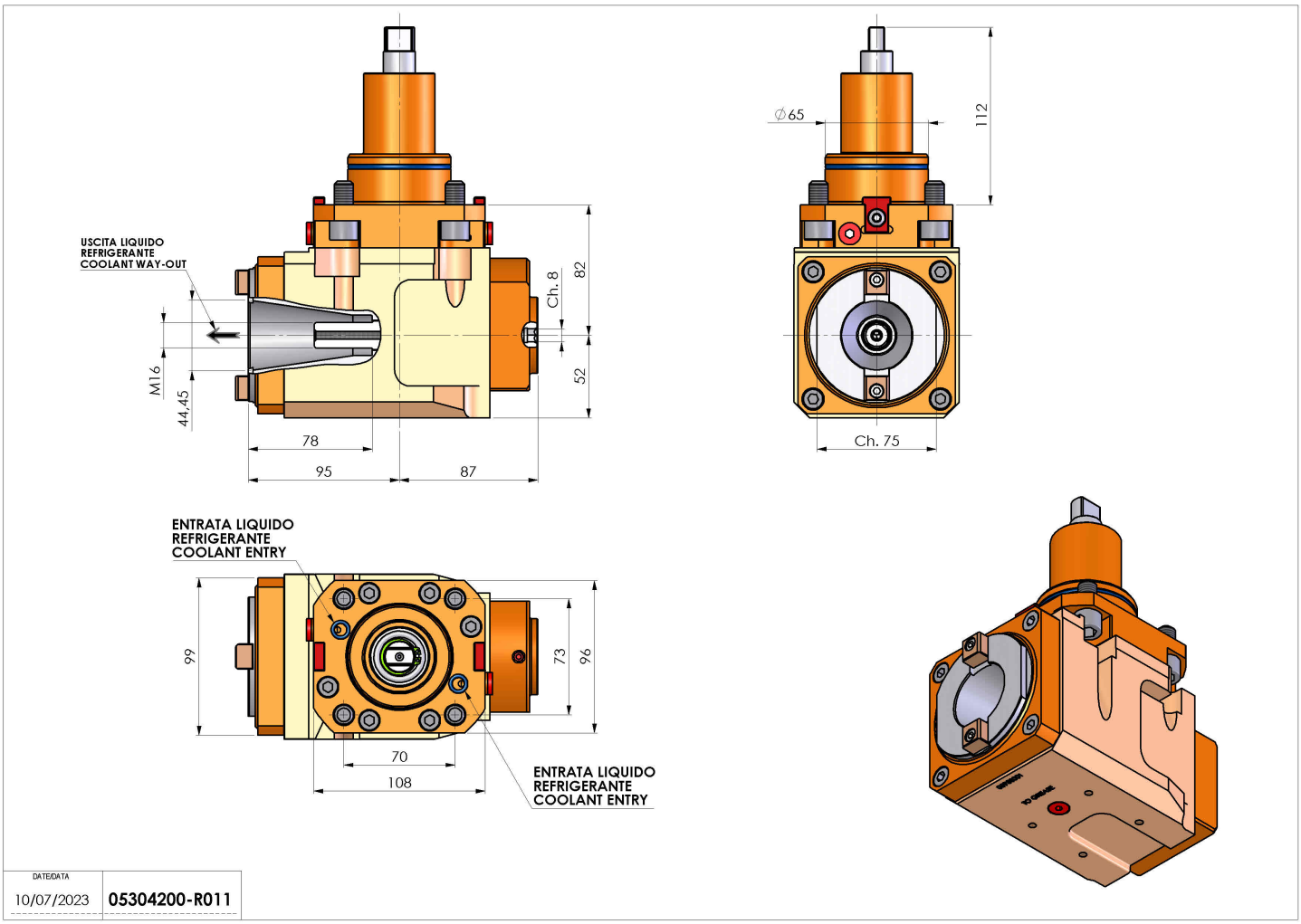

如有技术变更，恕不另行通知