05303100 - LT-S BMT65 ER20F OFS135 1:1 H90

型号	LT-S OFS 0°偏心动力刀座
安装方式	BMT 65
刀具输出接口	弹簧夹头ER20F（短螺母）
冷却方式	外冷
偏心 [mm]	135
旋转方向	r1 r2
最高转速 [1/min]	5000
最大扭矩 [Nm]	70
传动比	1:1
H [mm]	90
附件	暂无
备注	按需供应
安装提示	暂无

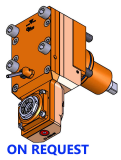

请务必确认动力刀塔上动力刀座尺寸

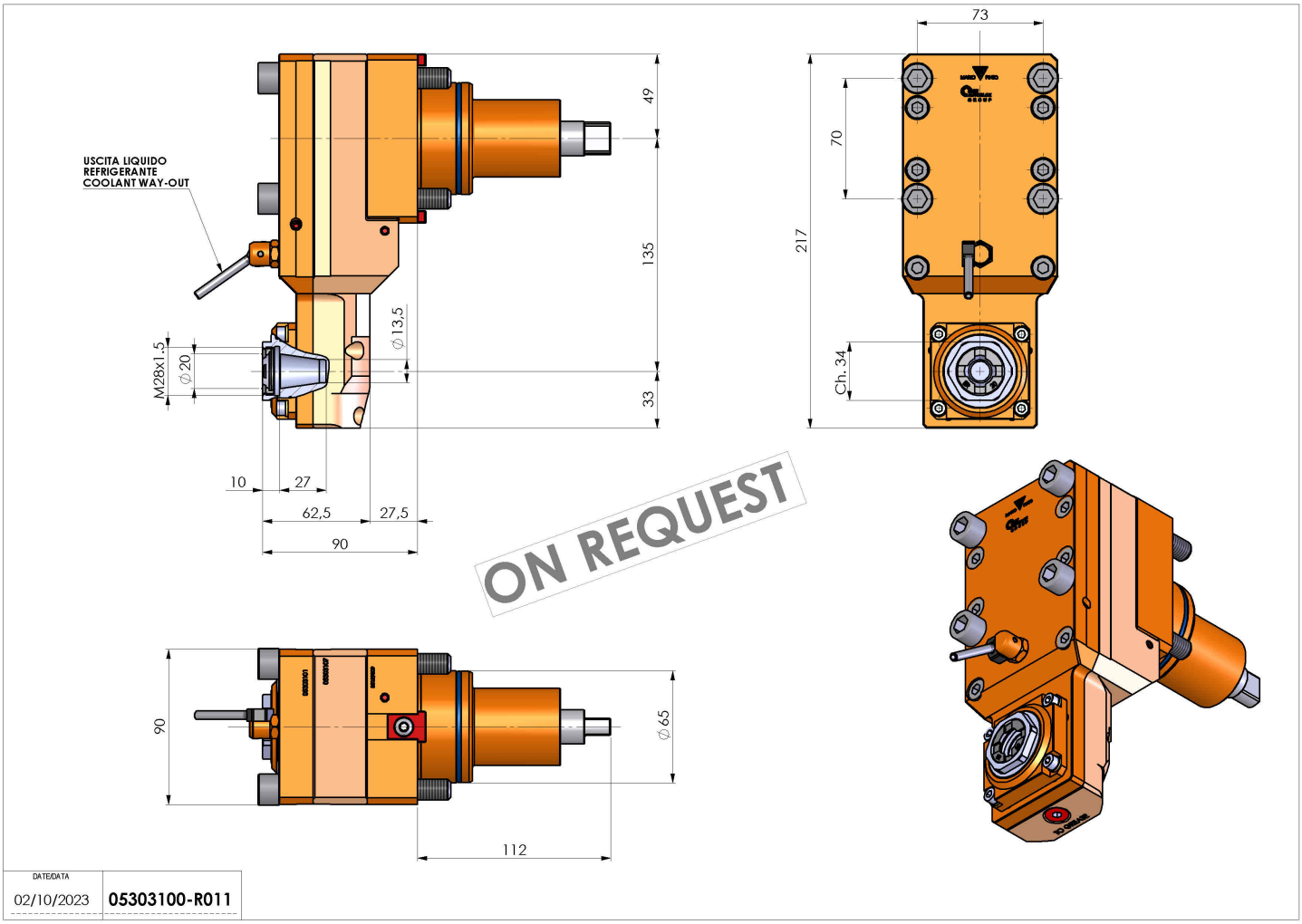

如有技术变更，恕不另行通知