05303000 - LT-S BMT55 ER32 OFS75 2:1 H112

型号	LT-S OFS 0°偏心动力刀座
安装方式	BMT 55
刀具输出接口	弹簧夹头ER32
冷却方式	外冷
偏心 [mm]	75
旋转方向	r1 r2
最高转速 [1/min]	in 6000 / out 3000
最大扭矩 [Nm]	in 40 / out 80
传动比	2:1
H [mm]	111,5
附件	暂无
备注	暂无
安装提示	暂无

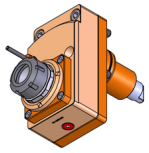

请务必确认动力刀塔上动力刀座尺寸

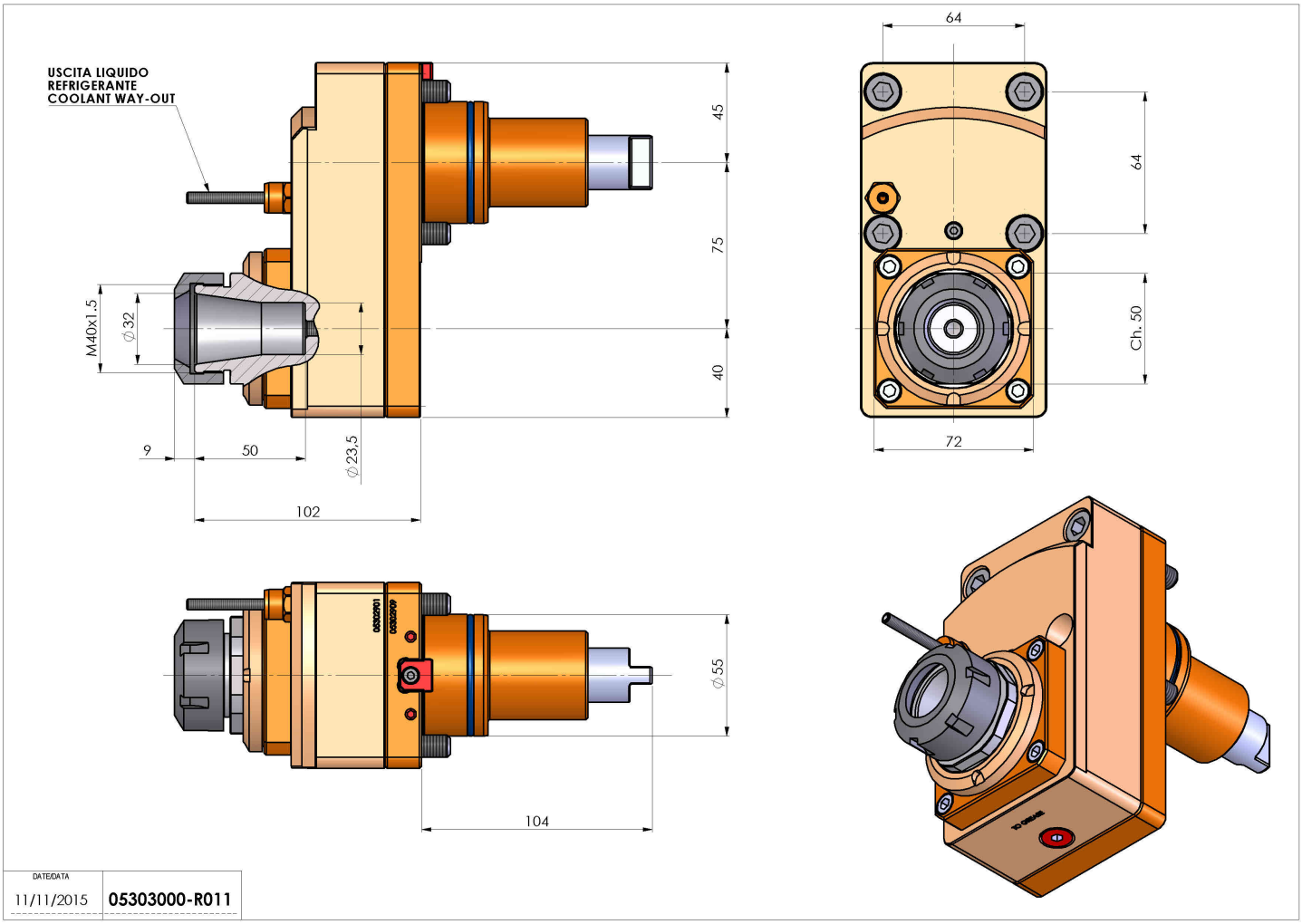

如有技术变更，恕不另行通知