05290800 - LT-A D32 C40 HRF HS H55

型号	LT-A 90°动力刀座
安装方式	圆柱形刀柄 32
刀具输出接口	多边形刀柄 C40 ISO 26623-1
冷却方式	HRF 内冷
旋转方向	r1 r2
最高转速 [1/min]	12000
最大扭矩 [Nm]	70
传动比	1:1
H [mm]	55
H1 [mm]	41
最大压力 [bar]	80
附件	暂无
备注	暂无
安装提示	暂无

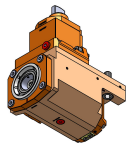

请务必确认动力刀塔上动力刀座尺寸

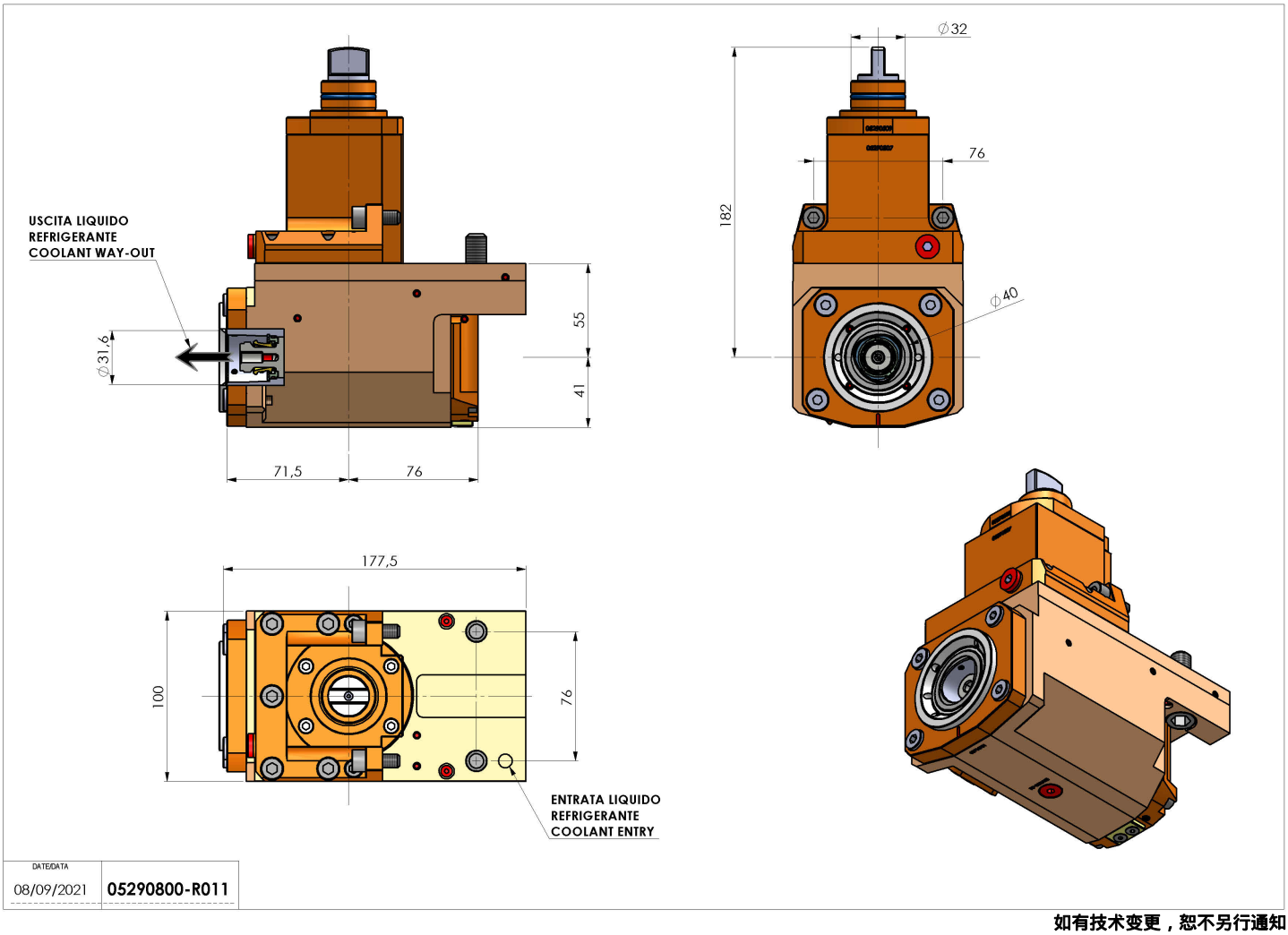

如有技术变更，恕不另行通知