05255800 - LT-A VDI50 ER40F OFS RF R H160

型号	LT-A OFS 偏心90°动力刀座
安装方式	VDI 50
刀具输出接口	弹簧夹头ER40F（短螺母）
冷却方式	内冷
旋转方向	r1 r2
最高转速 [1/min]	6000
最大扭矩 [Nm]	63
传动比	1:1
H [mm]	160
H1 [mm]	43
最大压力 [bar]	20
附件	暂无
备注	暂无
安装提示	仅适用于副主轴

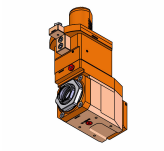

注意：请核对 VDI 齿形的方向

请务必确认动力刀塔上动力刀座尺寸

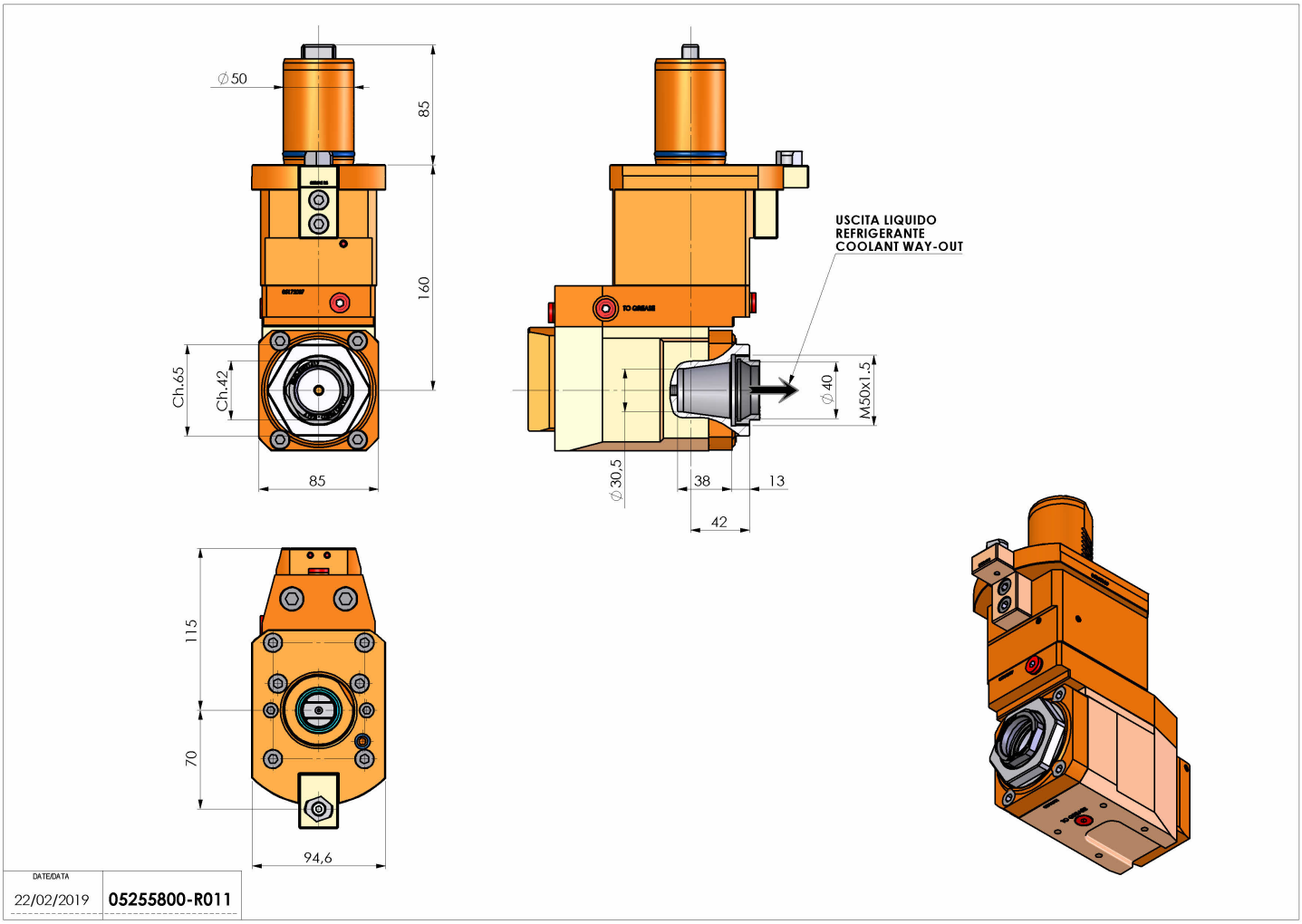

如有技术变更，恕不另行通知